mikron

ÜRÜN KATALOĞU

TEKLİ TORBA



◆ TEKLİ

ÇOKLU TORBA



◆ ÇOKLU

MİKRON PROSES · TORBA FİLTRE YUVALARI

BF Serisi

Torba Filtre Yuvaları Kataloğu

Tekli ve çoklu torba filtre yuvaları: düz ve bombe kapaklı tekli modeller, hızlı açılır kapaklı, offline ve inline çoklu modeller. Teknik veriler, ölçü tabloları, kapak tipleri ve Mikron sipariş kodu.

BF 10 • BF 20 • BF 30 • BF 40 • BF 50

mikronltd.net

BF SERİSİ · GENEL ÖZELLİKLER

Genel özellikler

Mikron BF serisi torba filtre yuvaları, sıvıdaki katı parçacıkları torba ortamında tutar. Gövde, filtre torbası, torbayı destekleyen iç sepet, pozitif sızdırmazlık düzeni ve uç bağlantı seçeneklerinden oluşur.

- Düşük basınç kaybında yüksek debi
- Bypass'ı (torbayı atlayan akışı) önleyen sıkıştırmalı sızdırmazlık düzeni
- Kolay kullanım, düşük bakım; torbaların hızlı ve basit değişimi
- Giriş, çıkış, havalık ve drenaj için çeşitli bağlantı seçenekleri; manometre bağlantısı mevcut
- Kapaklar O-ring ile sızdırmaz; iç ve dış yüzey için çeşitli yüzey işlemi seçenekleri
- Torba filtrasyon sistemi, en iyi filtrasyon performansı için tasarlanmıştır
- İç destek sepeti, işletmede diferansiyel basınç yükselirken torbaların patlamasını önler
- Filtrasyon normalde torba ortamından içten dışa doğru gerçekleşir; sıvıdan ayrılan kirleticiler torbanın içinde kalır, böylece torba değişimi ve bertarafı kolaylaşır
- Tekli ve çoklu torba serisi yuvalar çok yönlüdür; çok sayıda uygulamaya uygundur

TEKLİ TORBA FİLTRE YUVASI

- Ekonomik çözüm
- Cıvatalı veya V-bant kelepçeli gövde kapağı

ÇOKLU TORBA FİLTRE YUVASI

- Gövde başına 24 torbaya kadar *: yüksek debi ve torba değişiminde daha kısa duruş
- Cıvatalı, C-kelepçeli ve göz cıvatalı gövde kapağı
- Otomatik havalıklı hızlı açılır kapak özel tasarımı mevcut

Seri özeti

SERİ	TİP	KAPAK VE KALDIRMA	TORBA SAYISI	TORBA BOYU / NOT
BF 10	Tekli	Düz kapak, O-ring sızdırmazlıklı	1	Ø 7 × 16 ve Ø 7 × 32 inç
BF 20	Tekli	Bombe kapak, V-bant kelepçe	1	Ø 4 × 10, Ø 4 × 20, Ø 7 × 16, Ø 7 × 32 inç
BF 30	Çoklu	Hızlı açılır kapak, otomatik havalık, yaylı kaldırma	4, 6, 8, 12	Özel tasarımla daha fazla torba
BF 40	Çoklu, offline tip	C-kelepçeli kapak, kaldırma kulakları	2 ... 11	Özel tasarımla daha fazla torba
BF 50	Çoklu, inline tip	Davit kollu kapak, mafsallı cıvata	2 ... 12	Özel tasarımla daha fazla torba

* Tasarıma göre değişir; talebe göre özel tasarım yapılır.

BF SERİSİ · TEKNİK VERİLER

Teknik veriler

Aşağıdaki aralıklar BF serisinin tamamı içindir; her modelin ölçüleri sonraki sayfalardadır.

BF SERİSİ TEKNİK VERİLER	
Torba sayısı	24 torbaya kadar *
Torba boyları	Ø 4 × 10 inç, Ø 4 × 20 inç, Ø 7 × 16 inç, Ø 7 × 32 inç
Debi (flow rate)	600 m³/h'e kadar *
Tasarım kodu	İyi mühendislik uygulaması. ASME Bölüm VIII Kısım 1, CE-PED ve ATEX: talebe göre
Malzeme	Karbon çelik; paslanmaz çelik 304, 304L, 316, 316L; Duplex 2205 *
Basınç aralığı	1 – 15 bar *
Sıcaklık aralığı	–25 °C ... +121 °C *
Bağlantı ölçüsü	1 inç – 18 inç *
Bağlantı tipleri	Flanş, V-bant (hijyenik) kelepçe, soket
Gövde kapağı	V-bant kelepçeli, C-kelepçeli, göz cıvata ve somunlu, cıvatalı
Özel kapak	Otomatik havalıklı hızlı açılır tip
Conta malzemesi	EPDM, silikon, PTFE, Viton, NBR (BUNA-N)
Kaldırma düzeni	Davit kol, kaldırma kulağı, kaldırma tutamağı, yaylı kaldırma
Gövde desteği	Ayak, etek, korniyer
Yüzey işlemi	Mat, ayna parlaklığında, cam bilye kumlama
İsteğe bağlı yüzey işlemi	Elektropolisaj
Aksesuarlar (opsiyonel)	Manometre, havalık vanası, drenaj vanası, fark basıncı (D.P.) manometresi
Kodlu kap (opsiyonel, talebe göre)	ASME 'U' damgası, 'UM' damgası, 'R' damgası, CE işareti, ATEX işareti

* Tasarıma göre değişir; talebe göre özel tasarım yapılır.

Talebe göre / opsiyonel

- ASME Bölüm VIII Kısım 1 tasarımı
- CE-PED ve ATEX uygunluğu
- ASME 'U', 'UM' ve 'R' damgası
- CE ve ATEX işareti
- Elektropolisaj
- Manometre, havalık ve drenaj vanası, D.P. manometresi

Bu özellikler standart donanım değildir; sipariş aşamasında belirtilir ve tasarıma göre değerlendirilir.

SERİ 1 · BF 10

BF 10 serisi

Tekli torba filtre yuvası, düz kapak tipi.

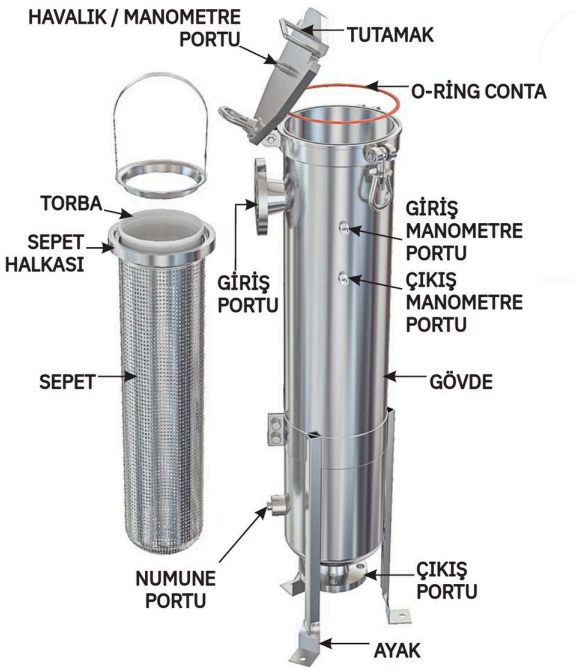

Parçalı görünüm



Genel görünüm

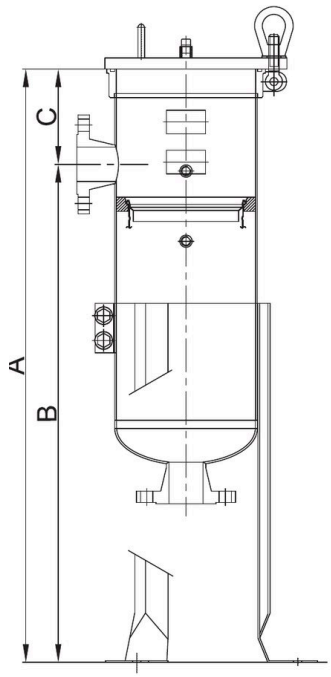

Ölçü krokisi

TORBA BOYU	A mm	B mm	C mm	Standart bağlantı inç
Ø 7 × 16 inç	913	766	147	1,5 · 2 · 2,5 · 3
Ø 7 × 32 inç	1.195	1.050	147	1,5 · 2 · 2,5 · 3

BF 10 modelinde D ölçüsü verilmez; krokide A, B ve C gösterilir. Ölçüler milimetredir.

- Tek torbalı, düz kapaklı gövde; kapak O-ring ile sızdırmaz
- Kapakta havalık / manometre portu ve tutamak
- Gövdede giriş ve çıkış manometre portları ile numune portu
- Torba, üst halkalı destek sepetine yerleşir; yuva ayaklı gövdeye sahiptir

SERİ 2 · BF 20

BF 20 serisi

Tekli torba filtre yuvası, bombe (dished end) kapak tipi.



Parçalı görünüm

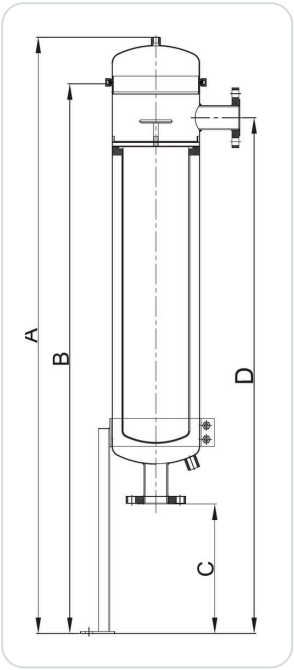

Kroki-1 (Ø 7 inç torbalar)

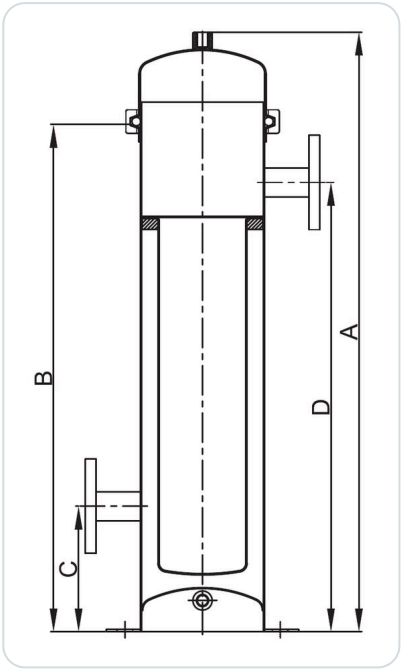

Kroki-2 (Ø 4 inç torbalar)

TORBA BOYU	A mm	B mm	C mm	D mm	Standart bağlantı inç
Ø 4 × 10 inç Kroki-2	450	340	85	275	1 · 1,5
Ø 4 × 20 inç Kroki-2	693	595	200	520	
Ø 7 × 16 inç Kroki-1	1.230	1.115	325	1.030	1,5 · 2 · 2,5 · 3
Ø 7 × 32 inç Kroki-1	1.500	1.380	325	1.296	

Ölçüler milimetredir; ölçü harfleri krokilere göredir.

- Tek torbalı; bombe kapak V-bant kelepçe ve O-ring ile kapanır
- Üstte giriş, altta çıkış portu; drenaj bağlantısı; ayaklı gövde
- Kapakta havalık / manometre portu

SERİ 3 · BF 30

BF 30 serisi

Hızlı açılır kapak, otomatik havalıklı torba filtre yuvası (yaylı kaldırma düzeni).

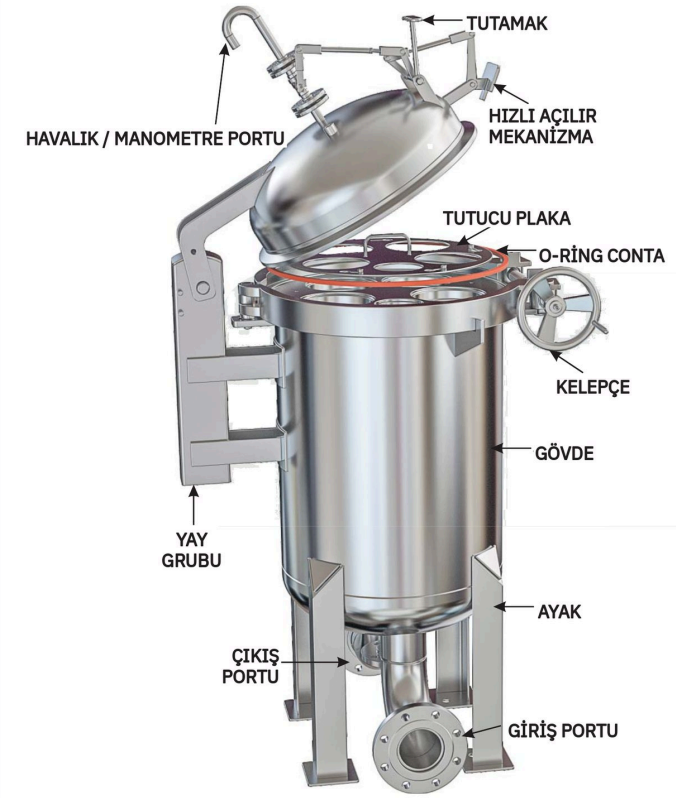

Parçalı görünüm

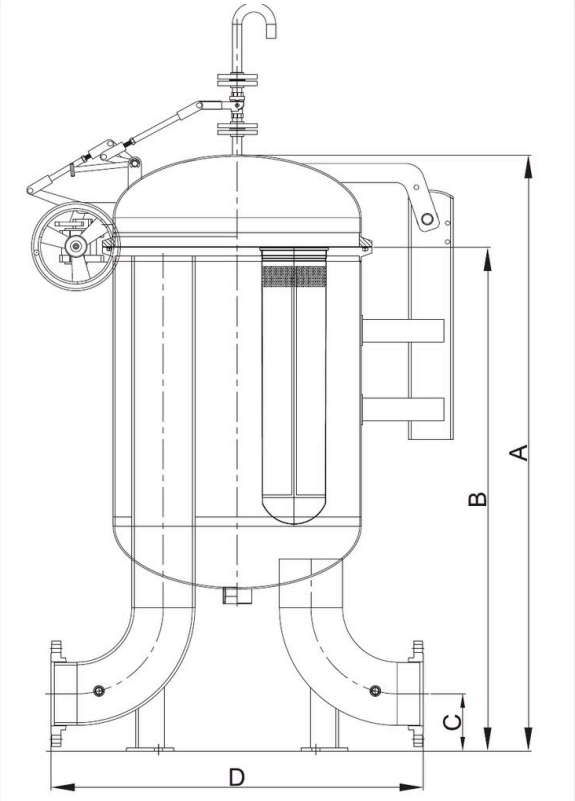

Ölçü krokisi

TORBA SAYISI	A mm	B mm	C mm	D mm	Standart bağlantı inç
4 torba	1.390	1.340	130	760	4
6 torba	1.590	1.340	152	990	6
8 torba	1.545	1.264	152	1.016	6
12 torba	1.835	1.445	190	1.275	8

Ölçüler milimetredir. Daha fazla torba sayısı ve farklı bağlantı için özel tasarım yapılır *.

- Hızlı açılır kapak mekanizması ve otomatik havalık (hava alma)
- Yay grubu ile kolay kaldırılan kapak; kelepçe ile sıkma
- Tutucu plaka ve O-ring ile sızdırmazlık
- Torba sayısı 4, 6, 8 ve 12

SERİ 4 · BF 40

BF 40 serisi

Offline tip torba filtre yuvası, kaldırma kulaklı kapak.

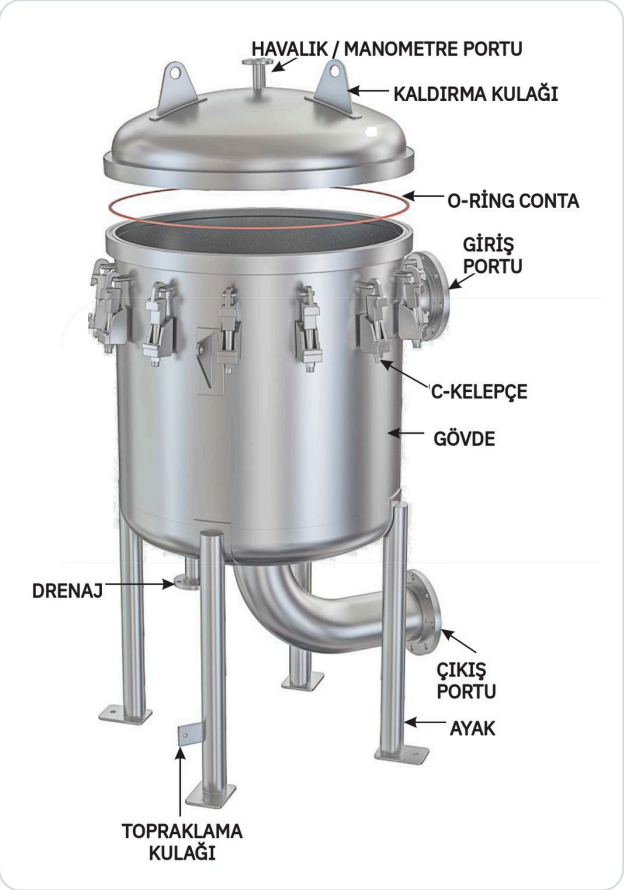

Parçalı görünüm

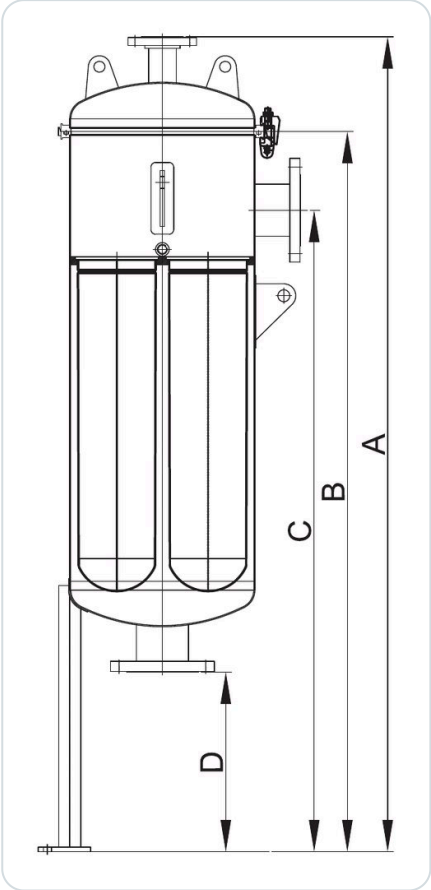

Ölçü krokisi

TORBA SAYISI	A mm	B mm	C mm	D mm	Standart bağlantı inç
2 torba	1.800	1.590	1.415	400	4
3 torba	1.875	1.635	1.430	400	4
4 torba	1.935	1.695	1.490	400	4
5 torba	2.120	1.870	1.635	500	6
6 torba	2.150	1.880	1.645	500	6
7 torba	2.375	2.105	1.795	620	8
8 torba	2.400	2.115	1.805	620	8
9 torba	2.420	2.125	1.815	620	8
10 torba	2.425	2.130	1.820	620	8
11 torba	2.435	2.130	1.825	620	8

Ölçüler milimetredir. Daha fazla torba sayısı ve farklı bağlantı için özel tasarım yapılır *. Bu modelde D ölçüsü krokiye göre çıkış bağlantısının zeminden yüksekliğidir.

SERİ 5 · BF 50

BF 50 serisi

Inline tip torba filtre yuvası, davit kollu kapak.



Parçalı görünüm

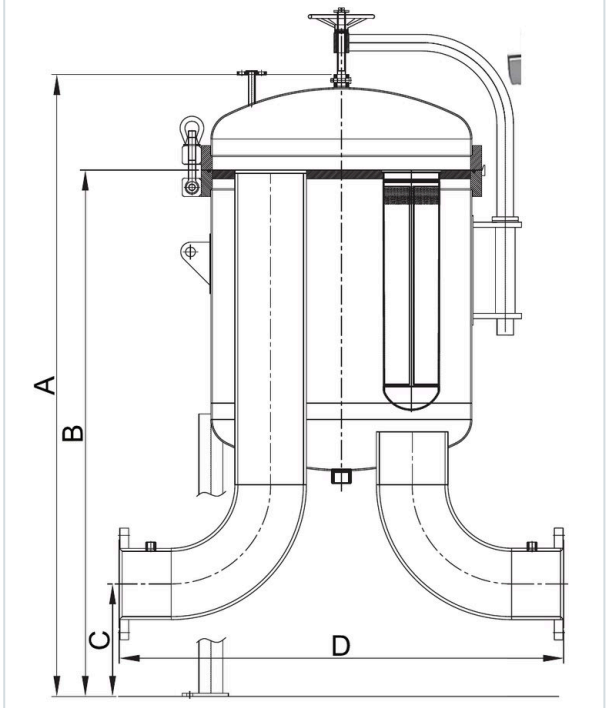

Ölçü krokisi

TORBA SAYISI	A mm	B mm	C mm	D mm	Standart bağlantı inç
2 torba	1.505	1.320	300	850	4
3 torba	1.510	1.320	300	905	4
4 torba	1.515	1.320	300	920	4
5 torba	1.705	1.465	300	1.110	4
6 torba	1.705	1.465	300	1.110	6
7 torba	1.880	1.615	345	1.320	6
8 torba	1.890	1.615	345	1.365	8
9 torba	1.900	1.615	345	1.420	8
10 torba	1.900	1.615	345	1.420	8
11 torba	1.915	1.615	345	1.475	8
12 torba	2.060	1.755	345	1.625	10

Ölçüler milimetredir. Daha fazla torba sayısı ve farklı bağlantı için özel tasarım yapılır *. Bu modelde D ölçüsü krokiye göre genel yatay ölçüdür.

BF SERİSİ · KAPAK TİPLERİ

Kapak tipleri

Gövde kapağı, sipariş kodundaki kapak tipi harfiyle belirtilir (bkz. Mikron sipariş kodu).

Kod E

Göz cıvatalı kapak



Göz cıvata ve somunlarla kapanır; çoklu yuvalarda kullanılır.

Kod C

C-kelepçeli kapak



C-kelepçelerle kapanır; çoklu yuvalarda kullanılır.

Kod Q

Hızlı açılır kapak



Otomatik havalıklı özel tasarım; volanlı sıkma mekanizması.

Kod T

Tri-clamp kapak



V-bant / tri-clamp tipi kelepçe; tekli yuvalarda V-bant kelepçeli kapak.

Kod B

Cıvatalı kapak



Flanş ve cıvatalarla kapanır; tekli ve çoklu yuvalarda.

Kapak seçimi

Kapak tipi; yuvanın modeline, çalışma basıncına ve torba değişim sıklığına göre belirlenir. Gövde kapağı ve özel kapak seçenekleri için Teknik veriler sayfasına bakın.

Tekli yuvalar: cıvatalı veya V-bant kelepçeli.
Çoklu yuvalar: cıvatalı, C-kelepçeli, göz cıvatalı; otomatik havalıklı hızlı açılır tip.

BF SERİSİ · MİKRON SİPARİŞ KODU

Mikron sipariş kodu

Kod, model, tasarım kodu, torba boyu ve sayısı, malzeme, kapak tipi, bağlantı ölçüsü ve tipi, kaldırma düzeni ve conta malzemesini tek satırda belirtir.

BF	10	GE	1	**	4L	B	A	T	S	S
Seri	Model	Tasarım kodu	Torba boyu	Torba sayısı	Malzeme	Kapak tipi	Bağlantı ölçüsü	Bağlantı tipi	Kaldırma	Conta

Örnek: `BF-10-GE-1-**-4L-B-A-T-S-S` (kod yapısını göstermek içindir). Örnekteki ** torba adedinin yazılacağı alandır. Model ve torba boyu kombinasyonları için Mikron'a danışın.

MODEL	
10	Tekli torba, düz kapak
20	Tekli torba, bombe kapak
30	Hızlı açılır kapak, otomatik havalıklı
40	Offline tasarım
50	Inline tasarım

TASARIM KODU	
GE	İyi mühendislik uygulaması
UM	'UM' damgalı (talebe göre)
U	'U' damgalı (talebe göre)
CE	CE işaretli (talebe göre)
AT	ATEX (talebe göre)

TORBA BOYU	
1	Ø 4 × 10 inç
2	Ø 4 × 20 inç
3	Ø 7 × 16 inç
4	Ø 7 × 32 inç

TORBA SAYISI	
**	Torba adedi

CONTA MALZEMESİ	
S	Silikon
P	PTFE
E	EPDM
V	Viton

KAPAK TİPİ	
B	Cıvatalı
T	Tri-clamp (ferrül) kapak
C	C-kelepçeli
E	Göz cıvatalı
Q	Hızlı açılır, otomatik havalıklı

BAĞLANTI TİPİ	
T	Tri-clamp (ASME BPE)
F	ANSI flanş
D	EN 1092-1 flanş
B	BSP soket
N	NPT rakor

KALDIRMA DÜZENİ	
L	Kaldırma kulağı
A	Tutamak
D	Davit kol
H	Menteşe
S	Yaylı kaldırma
N	Yok

MALZEME	
04	Paslanmaz çelik 304
4L	Paslanmaz çelik 304L
16	Paslanmaz çelik 316
6L	Paslanmaz çelik 316L
DL	Duplex
CS	Karbon çelik
MS	Yumuşak çelik

BAĞLANTI ÖLÇÜSÜ	
A	1 inç
B	1,5 inç
C	2 inç
D	2,5 inç
E	3 inç
F	4 inç
G	6 inç
H	8 inç
I	10 inç
J	12 inç
*	Daha fazlası talebe göre

BF SERİSİ · TORBA SEÇİMİ VE NOTLAR

Torba seçimi ve notlar

BF serisi yuvalar filtre torbalarıyla çalışır. Torba malzemeleri, derece (mikron) seçenekleri ve ölçüleri Mikron Filtrasyon Ürünleri Kataloğu'ndadır (MK-KAT-FLT-26-001); kartuş ve torba filtre ölçü föyü MK-KAT-FLT-26-002'dedir.

TORBA MALZEMESİ	MAKS. SICAKLIK	NOT
PP keçe	90 °C	1 – 200 µm; asit ve bazlara geniş uyum
Polyester (PE) keçe	140 °C	1 – 200 µm; daha yüksek sıcaklık için

Değerler MK-KAT-FLT-26-001 Mikron Filtrasyon Ürünleri Kataloğu'ndan alınmıştır. Yuva sıcaklık aralığı −25 °C … +121 °C * olduğundan torba malzemesi bu sınırlara göre de seçilmelidir.

Yuva seçerken

- Torba boyu (Ø × boy) ve torba sayısı: debiyi belirler
- Çalışma basıncı ve sıcaklığı (1 – 15 bar, −25 … +121 °C *)
- Gövde malzemesi ve conta malzemesi: akışkana uygun seçilir
- Bağlantı ölçüsü ve tipi; kapak tipi ve kaldırma düzeni
- Gerekiyorsa tasarım kodu ve damga (talebe göre)

Notlar

- * işaretli değerler tasarıma göre değişir; talebe göre özel tasarım yapılır
- ASME Bölüm VIII Kısım 1, CE-PED, ATEX, 'U', 'UM' ve 'R' damgası, CE ve ATEX işareti: talebe göre / opsiyonel
- Ölçü tablolarındaki A, B, C, D değerleri milimetredir; bağlantı ölçüleri inçtir
- Ölçüler tasarıma göre değişebilir; kesin ölçü için onaylı çizim istenmelidir
- Model, malzeme, bağlantı ve sipariş kodu için Mikron'a danışın

mikron μ

PROSES · KİMYASAL VE MÜHENDİSLİK ÇÖZÜMLERİ

FİRMA
Mikron Proses Kimyasal ve Mühendislik Çözümleri A.Ş.

ADRES
Muratreis Mah. Koncagül Sok. No: 20
34664 Üsküdar - İstanbul, Türkiye

TELEFON
+90 216 474 72 64
Mobil · +90 533 205 94 06

FAKS
+90 216 474 72 68

E-POSTA
info@mikronltd.net

SATIŞ
sales@mikronltd.net

WEB
mikronltd.net

HİZMET
Filtrasyon ürünlerinde uygulamaya göre seçim, eşdeğer ürün önerisi, satış ve uygulama desteği

Teknik değerler ve ölçüler tasarıma göre değişebilir; model, sipariş kodu, ölçü ve bağlantı uyumu için Mikron'a danışın.

MK-KAT-FLT-26-003 Rev 00 · 16.11.2026