mikron µ

ÜRÜN KATALOĞU

TEKLİ KARTUŞ



◆ TEKLİ

ÇOK KARTUŞLU



◆ ÇOK KARTUŞLU

MİKRON PROSES · SANİTARY FİLTRE YUVALARI

SL Serisi

Sanitary Sıvı Filtre Yuvaları Kataloğu

İlaç, biyoproses, gıda ve içecek uygulamaları için hijyenik bağlantılı sıvı filtre yuvaları: standart ve blok gövdeli tekli modeller, tekli mini model ve çok kartuşlu model. Teknik veriler, ölçü tabloları, kapak tipleri ve Mikron sipariş kodu.

SL 10 • SL 20 • SL 30 • SL 40

mikronltd.net

SL SERİSİ · GENEL ÖZELLİKLER

Genel özellikler

Mikron SL serisi sanitary sıvı filtre yuvaları, kartuşlu filtrasyonu hijyenik bağlantılı, dikey ve paslanmaz çelik bir gövdede toplar. Tekli modeller 5 – 40 inç kartuşlara, çok kartuşlu model 3 – 21 kartuşa kadar çalışır.

- İlaç, biyoproses, gıda ve içecek endüstrileri için
- Sanitary (hijyenik) bağlantılı, kullanımı kolay dikey tasarım
- CIP ve SIP tasarımına uygun
- Aşağı doğru eğimli iç kontur ve en alt noktada drenaj ile kolay boşaltma
- Otomatik kaynak yöntemiyle tutarlı, yüksek kaliteli birleştirmeler
- Az yer kaplar; temizlik için hızla sökülür
- Code-7 bayonet kilit: temizlenebilirliği ve boşaltmayı iyileştirir, kartuş ile yuva arasında etkin sızdırmazlık sağlar

TEKLİ KARTUŞ YUVALARI

- SL 10: standart tasarım
- SL 20: blok gövdeli tasarım
- SL 30: tekli, mini boy
- 5, 10, 20, 30 ve 40 inç kartuş boyları

ÇOK KARTUŞLU YUVA

- SL 40: 3, 5, 7, 9, 12, 15 ve 21 kartuş *
- V-bant (tri-clamp), C-kelepçeli ve göz cıvatalı kapak
- Sökülebilir tüp plakalı kapak seçenekleri
- Tutamaklı gövde, ayaklı yapı

Seri özeti

MODEL	TASARIM	KARTUŞ BOYU	KARTUŞ SAYISI	STD. BAĞLANTI (İNÇ)
SL 10	Standart tasarım; V-bant kelepçeli kapak	5, 10, 20, 30, 40 inç	1	1 · 1,5
SL 20	Blok gövdeli (solid block) tasarım	5, 10, 20, 30 inç	1	1 · 1,5
SL 30	Tekli, mini boy	5 inç	1	1
SL 40	Çok kartuşlu tasarım	10, 20, 30, 40 inç	3, 5, 7, 9, 12, 15, 21 *	1 … 3

* Daha fazla kartuş sayısı ve bağlantı için özel tasarım yapılır.

SL SERİSİ · TEKNİK VERİLER

Teknik veriler

Aşağıdaki aralıklar SL serisinin tamamı içindir; her modelin ölçüleri sonraki sayfalardadır.

SL SERİSİ TEKNİK VERİLER	
Kartuş sayısı	Tekliden çoklu kartuşa *
Kartuş boyu	5, 10, 20, 30, 40 inç
Debi (flow rate)	160 m³/h'e kadar *
Kartuş bağlantısı	Code-7 / 226, SOE / Code-222, mini baby Code-7
Tasarım kodu	İyi mühendislik uygulaması. ASME Bölüm VIII Kısım 1, CE-PED ve ATEX: talebe göre
Malzeme	Paslanmaz çelik 304, 304L, 316, 316L *
Basınç aralığı	1 – 10 bar *
Sıcaklık aralığı	−25 °C ... +150 °C *
Bağlantı ölçüsü	½ inç – 6 inç *
Bağlantı tipleri	V-bant (hijyenik) kelepçe, flanş, soket
Gövde kapağı	V-bant kelepçeli, C-kelepçeli, göz cıvata ve somunlu
Conta malzemesi	Silikon, EPDM, Viton, PTFE
Kaldırma düzeni	Kaldırma tutamağı, kaldırma kulağı
Gövde desteği	Ayak, üç ayaklı (tripod)
Yüzey işlemi	Ayna parlaklığında, mat
İsteğe bağlı yüzey işlemi	Elektropolisaj
Yüzey pürüzlülüğü	< 0,38 µm
Aksesuarlar (opsiyonel)	Manometre, havalık vanası, drenaj vanası, fark basıncı (D.P.) manometresi, Staubli vana
Kodlu kap (opsiyonel, talebe göre)	ASME 'U' damgası, 'UM' damgası, 'R' damgası, CE işareti, ATEX işareti

* Tasarıma göre değişir; talebe göre özel tasarım yapılır.

Talebe göre / opsiyonel

- ASME Bölüm VIII Kısım 1 tasarımı
- CE-PED ve ATEX uygunluğu
- ASME 'U', 'UM' ve 'R' damgası
- CE ve ATEX işareti
- Elektropolisaj
- Manometre, havalık ve drenaj vanası, D.P. manometresi, Staubli vana

Bu özellikler standart donanım değildir; sipariş aşamasında belirtilir ve tasarıma göre değerlendirilir.

MODEL 1 · SL 10

SL 10 serisi

Sanitary standart tasarım; Code-226 / Code-7 kartuşa göre.

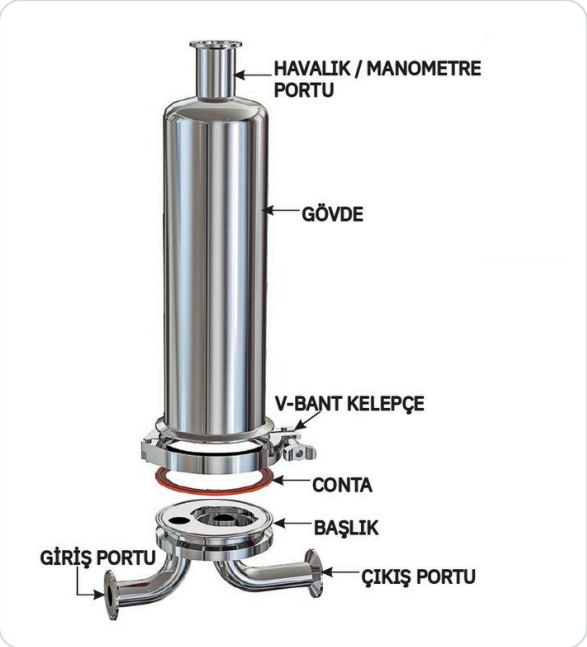

Parçalı görünüm



Genel görünüm

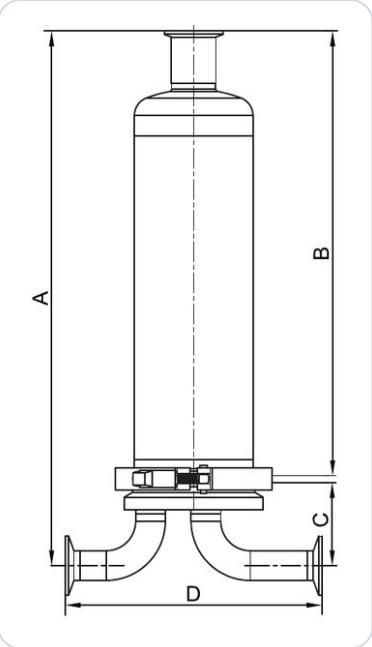

Ölçü krokisi

KARTUŞ BOYU	A mm	B mm	C mm	D mm	Standart bağlantı inç
5 inç	354	272	79	220	1 · 1,5
10 inç	464	382	79	220	
20 inç	714	632	79	220	
30 inç	964	882	79	220	
40 inç	1.245	1.132	79	220	

Ölçüler milimetredir; ölçü harfleri krokiye göredir.

- Tekli kartuşlu, dikey gövde; gövde ile baş V-bant kelepçe ve conta ile birleşir
- Gövde üstünde havalık / manometre portu
- Başta giriş ve çıkış portları; hijyenik bağlantılı
- Code-226 / Code-7 kartuşlara göre

MODEL 2 · SL 20

SL 20 serisi

Sanitary blok gövdeli (solid block) tasarım; Code-226 / Code-7 kartuşa göre.

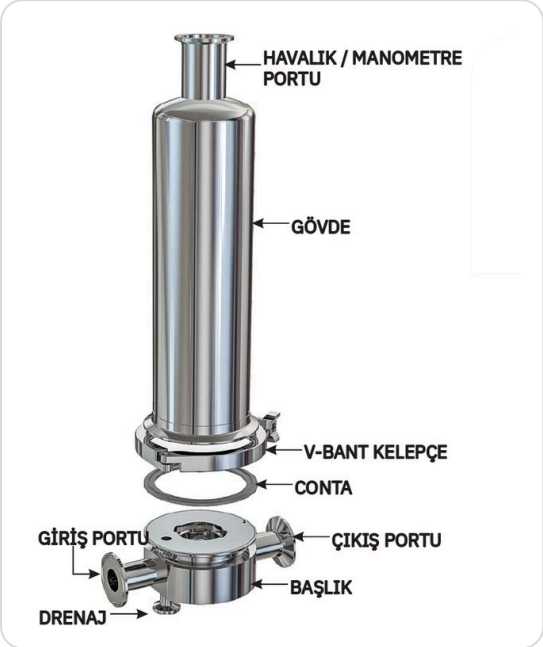

Parçalı görünüm



Genel görünüm

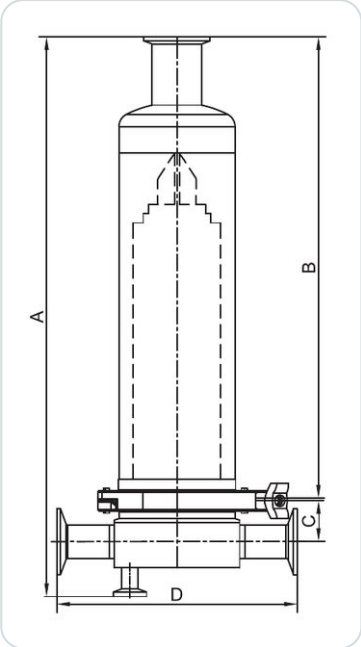

Ölçü krokisi

KARTUŞ BOYU	A mm	B mm	C mm	D mm	Standart bağlantı inç
5 inç	369	272	45	220	1 · 1,5
10 inç	481	382	45	220	
20 inç	729	632	45	220	
30 inç	977	882	45	220	

Ölçüler milimetredir; ölçü harfleri krokiye göredir.

- Giriş, çıkış ve drenaj portlarının tek blok baş içinde toplandığı tasarım
- Gövde V-bant kelepçe ve conta ile kapanır; gövde üstünde havalık / manometre portu
- Baş altında drenaj portu
- Code-226 / Code-7 kartuşlara göre

MODEL 3 · SL 30

SL 30 serisi

Sanitary tekli kartuşlu sıvı filtre yuvası; MDS-4463 kodlu kartuşa göre.

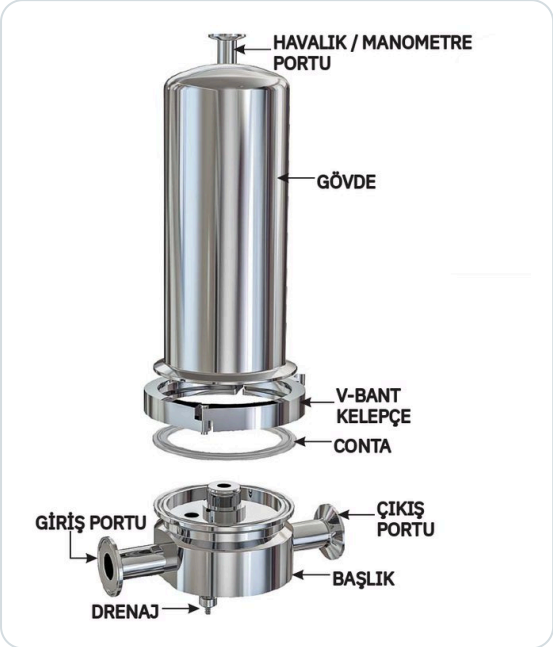

Parçalı görünüm



Genel görünüm

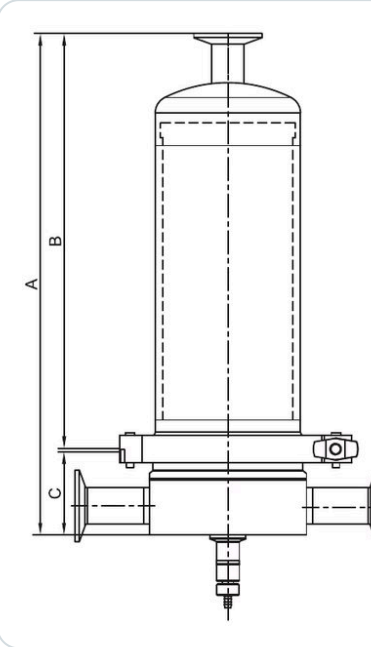

Ölçü krokisi

KARTUŞ BOYU	A mm	B mm	C mm	Standart bağlantı inç
5 inç	228	174	39	1

Ölçüler milimetredir. Bu modelde D ölçüsü verilmez; krokide A, B ve C gösterilir.

- Tekli kartuşlu, mini boy dikey gövde
- V-bant kelepçe ve conta ile kapanır; gövde üstünde havalık / manometre portu
- Başta giriş ve çıkış portları, altta drenaj portu

MODEL 4 · SL 40

SL 40 serisi

Sanitary çok kartuşlu sıvı filtre yuvası; Code-7 / Code-226 ve Code-222 kartuşlara göre.



Parçalı görünüm

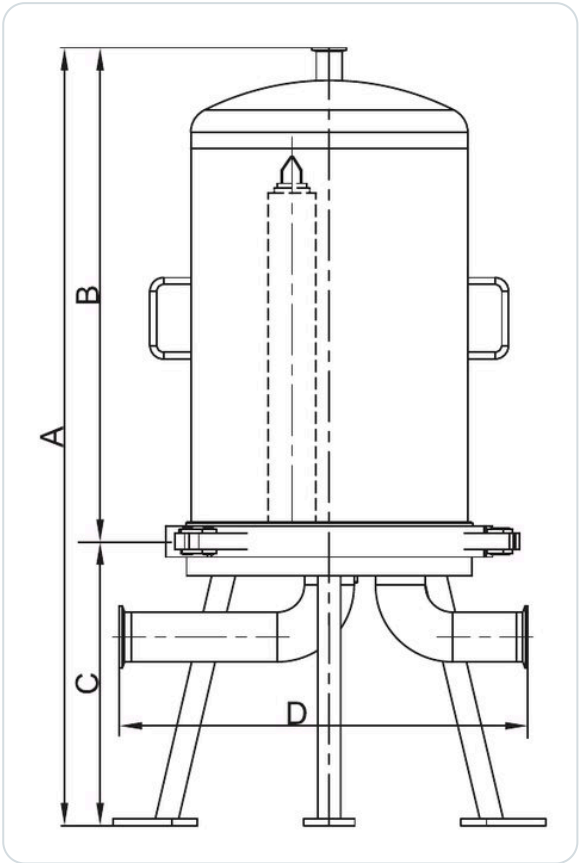

Ölçü krokisi

Yapı

- Çok kartuşlu, dikey gövde; tutamaklı bombe başlık
- Gövde ve alt halka arasında tüp plakası; iki yerde O-ring
- Giriş ve çıkış portları alt halkada; ayaklı yapı
- Gövde üstünde havalık / manometre portu

Kartuş ve kapak seçenekleri

- Kartuş sayısı: 3, 5, 7, 9, 12, 15, 21 *
- Kartuş boyu: 10, 20, 30, 40 inç
- Kapak: V-bant (tri-clamp), C-kelepçeli, göz cıvatalı
- Sökülebilir tüp plakalı kapak seçenekleri

* Daha fazla kartuş sayısı ve bağlantı için özel tasarım yapılır. Ölçü tablosu bir sonraki sayfadadır.

MODEL 4 · SL 40 · ÖLÇÜ TABLOSU

SL 40 ölçüleri

Kartuş sayısına ve kartuş boyuna göre ölçüler; ölçü harfleri bir önceki sayfadaki krokiye göredir.

KARTUŞ BOYU	Maks. kartuş sayısı	A mm	B mm	C mm	D mm	Standart bağlantı inç
10 inç	03 adet	707	422	285	315	1 1,5
20 inç		957	672	285	315	
30 inç		1.207	922	285	315	
40 inç		1.457	1.172	285	315	
10 inç	05 adet	727	442	285	505	1,5 2
20 inç		977	692	285	505	
30 inç		1.227	942	285	505	
40 inç		1.477	1.192	285	505	
20 inç	07 adet	1.097	707	390	545	2 2,5
30 inç		1.347	957	390	545	
40 inç		1.602	1.212	390	545	
20 inç	09 adet	1.132	719	413	553	2 2,5 3
30 inç		1.387	974	413	553	
40 inç		1.657	1.244	413	553	
20 inç	12 adet	1.179	734	445	594	2 2,5 3
30 inç		1.434	989	445	638	
40 inç		1.684	1.239	445	638	
20 inç	15 adet	1.158	745	413	620	2 2,5 3
30 inç		1.408	995	413	620	
40 inç		1.672	1.259	413	620	
20 inç	21 adet	1.317	807	510	180	2 2,5 3
30 inç		1.561	1.051	510	180	
40 inç		1.833	1.323	510	180	

Ölçüler milimetredir. Daha fazla kartuş sayısı ve farklı bağlantı için özel tasarım yapılır *.

Ölçüleri okurken

- A: toplam yükseklik; B: gövde yüksekliği; C: alt halka ve ayak yüksekliği
- D: krokiye göre yatay ölçü
- Tüm değerler tasarıma göre değişebilir; kesin ölçü için onaylı çizim istenmelidir

SL 40 · KAPAK TİPLERİ

Kapak tipleri

SL 40 için kapak tipi, sipariş kodundaki kapak tipi kodu ile belirtilir (bkz. Mikron sipariş kodu). Tüp plakası sökülebilir seçenekler ayrıca gösterilmiştir.

Kod T1

V-bant (tri-clamp) kapak



V-bant kelepçe ile kapanır; tüp plakası gövde ile birlikte kalır.

Kod T2

V-bant (tri-clamp) kapak, sökülebilir tüp plakalı



V-bant kelepçe ile kapanır; tüp plakası ayrı ve sökülebilirdir.

Kod C1

C-kelepçeli kapak



C-kelepçelerle kapanır.

Kod C2

C-kelepçeli kapak, sökülebilir tüp plakalı



C-kelepçelerle kapanır; tüp plakası sökülebilirdir.

Kod E1

Göz cıvatalı kapak



Göz cıvata ve somunlarla kapanır.

Kod E2

Göz cıvatalı kapak, sökülebilir tüp plakalı



Göz cıvata ve somunlarla kapanır; tüp plakası sökülebilirdir.

SL 10 · SL 20 · SL 30 · MİKRON SİPARİŞ KODU

Mikron sipariş kodu

Kod; model, tasarım kodu, kartuş boyu, malzeme, bağlantı ölçüsü ve tipi, kartuş tipi ve conta malzemesini tek satırda belirtir.

SL	10	GE	1	04	A	T	CB	S
Seri	Model	Tasarım kodu	Kartuş boyu	Malzeme	Bağlantı ölçüsü	Bağlantı tipi	Tip	Conta

Örnek: `SL-10-GE-1-04-A-T-CB-S` (kod yapısını göstermek içindir). Model ve kartuş boyu kombinasyonları için Mikron'a danışın.

MODEL	
10	Standart tasarım
20	Blok gövdeli tasarım
30	MDS-4463 kodlu kartuşa göre

TASARIM KODU	
GE	İyi mühendislik uygulaması
UM	'UM' damgalı (talebe göre)
U	'U' damgalı (talebe göre)
CE	CE işaretli (talebe göre)
AT	ATEX (talebe göre)

KARTUŞ BOYU	
0	5 inç
1	10 inç
2	20 inç
3	30 inç
4	40 inç

MALZEME	
04	Paslanmaz çelik 304
4L	Paslanmaz çelik 304L
16	Paslanmaz çelik 316
6L	Paslanmaz çelik 316L
DL	Duplex

BAĞLANTI TİPİ	
T	Tri-clamp (ASME BPE)
F	ANSI flanş
S	SMS rakoru
B	Alın kaynaklı (butt-weld)
D	DIN 32676

CONTA MALZEMESİ	
S	Silikon
P	PTFE *
E	EPDM
V	Viton

BAĞLANTI ÖLÇÜSÜ	
A	1 inç
B	1,5 inç

KARTUŞ TİPİ	
CB	Code-7 / 226 (blok)
CS	Code-7 / 226 (standart)
SB	SOE / 222 (blok)
SS	SOE / 222 (standart)

* Yüksek basınçlı yuvalar çift cıvatalı kelepçe ile verilir.

SL 40 · MİKRON SİPARİŞ KODU

Mikron sipariş kodu · SL 40

Çok kartuşlu modelde kod ayrıca kartuş adedini ve kapak tipini içerir.

SL	40	GE	1	**	4L	T1	A	T	C	S
Seri	Model	Tasarım kodu	Kartuş boyu	Kartuş adedi	Malzeme	Kapak tipi	Bağlantı ölçüsü	Bağlantı tipi	Kartuş tipi	Conta

Örnek: `SL-40-GE-1-**-4L-T1-A-T-C-S` (kod yapısını göstermek içindir). **, kartuş adedinin yazılacağı alandır.

MODEL	
40	Çok kartuşlu tip (multi round)

TASARIM KODU	
GE	İyi mühendislik uygulaması
UM	'UM' damgalı (talebe göre)
U	'U' damgalı (talebe göre)
CE	CE işaretli (talebe göre)
AT	ATEX (talebe göre)

KARTUŞ BOYU	
0	5 inç
1	10 inç
2	20 inç
3	30 inç
4	40 inç

KARTUŞ ADEDİ	
**	Kartuş adedi

KARTUŞ TİPİ	
C	Code-7 / 226
S	SOE / 222

MALZEME	
04	Paslanmaz çelik 304
4L	Paslanmaz çelik 304L
16	Paslanmaz çelik 316
6L	Paslanmaz çelik 316L
DL	Duplex

KAPAK TİPİ	
T1	Tri-clamp ferrül kapak
T2	Tri-clamp ferrül kapak, sökülebilir tüp plakalı
C1	C-kelepçeli kapak
C2	C-kelepçeli kapak, sökülebilir tüp plakalı
E1	Göz cıvatalı kapak
E2	Göz cıvatalı kapak, sökülebilir tüp plakalı

BAĞLANTI ÖLÇÜSÜ	
A	1 inç
B	1,5 inç
C	2 inç
D	2,5 inç
E	3 inç
F	4 inç
*	Daha fazlası talebe göre

BAĞLANTI TİPİ	
T	Tri-clamp (ASME BPE)
F	ANSI flanş
S	SMS rakoru
B	Alın kaynaklı (butt-weld)
D	DIN 32676

CONTA MALZEMESİ	
S	Silikon
P	PTFE
E	EPDM
V	Viton

Daha fazla kartuş adedi ve bağlantı için özel tasarım yapılır.

SL SERİSİ · KARTUŞ SEÇİMİ VE NOTLAR

Kartuş seçimi ve notlar

SL serisi yuvalar kartuşlarla çalışır. Kartuş tipleri, derece (mikron) seçenekleri ve ölçüleri Mikron Filtrasyon Ürünleri Kataloğu'ndadır (MK-KAT-FLT-26-001); kartuş ve torba filtre ölçü föyü MK-KAT-FLT-26-002'dedir.

Yuva seçerken

- Kartuş boyu ve kartuş sayısı: debiyi belirler
- Çalışma basıncı ve sıcaklığı (1 – 10 bar, −25 … +150 °C *)
- Gövde ve conta malzemesi: akışkana ve temizlik düzenine (CIP / SIP) uygun seçilir
- Bağlantı ölçüsü ve tipi; kapak tipi (SL 40)
- Kartuş bağlantısı: Code-7 / 226 ya da SOE / Code-222
- Gerekiyorsa tasarım kodu ve damga (talebe göre)

Notlar

- * işaretli değerler tasarıma göre değişir; talebe göre özel tasarım yapılır
- ASME Bölüm VIII Kısım 1, CE-PED, ATEX, 'U', 'UM' ve 'R' damgası, CE ve ATEX işareti: talebe göre / opsiyonel
- Ölçü tablolarındaki A, B, C, D değerleri milimetredir; bağlantı ölçüleri inçtir
- Ölçüler tasarıma göre değişebilir; kesin ölçü için onaylı çizim istenmelidir
- Model, malzeme, bağlantı ve sipariş kodu için Mikron'a danışın

mikron μ

PROSES · KİMYASAL VE MÜHENDİSLİK ÇÖZÜMLERİ

FİRMA
Mikron Proses Kimyasal ve Mühendislik Çözümleri A.Ş.

ADRES
**Muratreis Mah. Koncagül Sok. No: 20
34664 Üsküdar - İstanbul, Türkiye**

TELEFON
**+90 216 474 72 64
Mobil · +90 533 205 94 06**

FAKS
+90 216 474 72 68

E-POSTA
info@mikronltd.net

SATIŞ
sales@mikronltd.net

WEB
mikronltd.net

HİZMET
Filtrasyon ürünlerinde uygulamaya göre seçim, eşdeğer ürün önerisi, satış ve uygulama desteği

Teknik değerler ve ölçüler tasarıma göre değişebilir; model, sipariş kodu, ölçü ve bağlantı uyumu için Mikron'a danışın.

MK-KAT-FLT-26-004 Rev 00 · 16.11.2026