mikron

ÜRÜN KATALOĞU

TEKLİ KARTUŞ



ÇOK KARTUŞLU



◆ TEKLİ

◆ ÇOK KARTUŞLU

MİKRON PROSES · SANİTARY FİLTRE YUVALARI

# SG Serisi

## Sanitary Hava, Gaz ve Buhar Filtre Yuvaları Kataloğu

Hijyenik bağlantılı hava, gaz ve buhar filtre yuvaları: standart, yalıtım ceketli ve mini tekli modeller, steril gaz filtrasyonu modeli ve çok kartuşlu modeller. Teknik veriler, ölçü tabloları ve Mikron sipariş kodu.

SG 10 • SG 20 • SG 30 • SG 40 • SG 50 • SG 60 • SG 70

mikronltd.net

SG SERİSİ · GENEL ÖZELLİKLER

# Genel özellikler

Mikron SG serisi sanitary hava, gaz ve buhar filtre yuvaları, kartuşlu filtrasyonu hijyenik bağlantılı, dikey ve paslanmaz çelik bir gövdede toplar.

- Gövde ile bütünleşik drenaj haznesi, filtreyi yoğuşma suyunun tıkamasından korur
- Mutfak (culinary) buharı, basınçlı hava ve steril hava filtrasyonu için geniş kartuş seçeneği
- Hidrofobik çalışma ilkesi: hidrofobik ortam suya direnç gösterir
- İlaç, biyoproses, kimya, gıda ve içecek endüstrileri için
- Sanitary (hijyenik) bağlantılı, kullanımı kolay dikey tasarım; CIP ve SIP tasarımına uygun
- Çok düşük basınç kayıplı tasarım
- Aşağı doğru eğimli iç kontur ve en alt noktada drenaj ile kolay boşaltma
- Otomatik kaynak yöntemiyle tutarlı, yüksek kaliteli birleştirmeler
- Az yer kaplar; temizlik için hızla sökülür
- Hat içi (inline) yapı esnek boru bağlantısına izin verir
- Code-7 bayonet kilit: temizlenebilirliği ve boşaltmayı iyileştirir, kartuş ile yuva arasında etkin sızdırmazlık sağlar

### TEKLİ KARTUŞ YUVALARI

- SG 10: standart tasarım
- SG 20: yalıtım ceketli buhar yuvası
- SG 30, SG 40: mini hava / gaz yuvaları
- SG 50: steril ve gaz filtrasyonu için

### ÇOK KARTUŞLU YUVALAR

- SG 60: hava / gaz / buhar
- SG 70: yalıtım ceketli buhar yuvası
- 3 ve 7 kartuş; 10 – 40 inç *
- Çok sayıda kartuşlu yuvalar ayaklı tasarımla verilir

## Seri özeti

| MODEL | TASARIM | KARTUŞ BOYU | KARTUŞ SAYISI | STD. BAĞLANTI (İNÇ) |
|---|---|---|---|---|
| **SG 10** | Standart tasarım | 5, 10, 20, 30 inç | 1 | ¾ … 2 |
| **SG 20** | Yalıtım ceketli buhar yuvası | 5, 10, 20, 30 inç | 1 | 1 … 2 |
| **SG 30** | Mini hava / gaz yuvası (mini baby Code-7) | 2,5 ve 5 inç | 1 | 1 · 1,5 |
| **SG 40** | Mini hava / gaz yuvası (MCY-4440 kartuş) | 2,5 ve 5 inç | 1 | 1 · 1,5 |
| **SG 50** | Steril ve gaz filtrasyonu (Optiseal kartuş) | 5 inç | 1 | 1 |
| **SG 60** | Çok kartuşlu hava / gaz / buhar | 10, 20, 30, 40 inç | 3, 7 | 1,5 … 3 |
| **SG 70** | Yalıtım ceketli çok kartuşlu buhar | 10, 20, 30, 40 inç | 3, 7 | 1,5 … 3 |

* Daha fazla kartuş sayısı ve bağlantı için özel tasarım yapılır.

SG SERİSİ · TEKNİK VERİLER

# Teknik veriler

Aşağıdaki aralıklar SG serisinin tamamı içindir; her modelin ölçüleri sonraki sayfalardadır.

| SG SERİSİ TEKNİK VERİLER | |
|---|---|
| Kartuş sayısı | Tekliden çoklu kartuşa * |
| Kartuş boyu | 5, 10, 20, 30, 40 inç |
| Debi (flow rate) | 160 m³/h'e kadar * |
| Kartuş bağlantısı | Code-7 / 226, SOE / Code-222, mini baby Code-7 |
| Tasarım kodu | İyi mühendislik uygulaması. ASME Bölüm VIII Kısım 1, CE-PED ve ATEX: talebe göre |
| Malzeme | Paslanmaz çelik 304, 304L, 316, 316L * |
| Basınç aralığı | 1 – 10 bar * |
| Sıcaklık aralığı | −25 °C ... +150 °C * |
| Bağlantı ölçüsü | ½ inç – 12 inç * |
| Bağlantı tipleri | V-bant (hijyenik) kelepçe, flanş, soket |
| Gövde kapağı | V-bant kelepçeli, C-kelepçeli, göz cıvata ve somunlu, cıvatalı |
| Conta malzemesi | Silikon, EPDM, Viton, PTFE |
| Kaldırma düzeni | Kaldırma tutamağı, kaldırma kulağı |
| Gövde desteği | Ayak (gerekirse) |
| Yüzey işlemi | Ayna parlaklığında, mat |
| İsteğe bağlı yüzey işlemi | Elektropolisaj |
| Yüzey pürüzlülüğü | < 0,38 µm |
| Aksesuarlar (opsiyonel) | Manometre, havalık vanası, drenaj vanası, fark basıncı (D.P.) manometresi, Staubli vana |
| Kodlu kap (opsiyonel, talebe göre) | ASME 'U' damgası, 'UM' damgası, 'R' damgası, CE işareti, ATEX işareti |

* Tasarıma göre değişir; talebe göre özel tasarım yapılır.

### Talebe göre / opsiyonel

- ASME Bölüm VIII Kısım 1 tasarımı
- CE-PED ve ATEX uygunluğu
- ASME 'U', 'UM' ve 'R' damgası
- CE ve ATEX işareti
- Elektropolisaj
- Manometre, havalık ve drenaj vanası, D.P. manometresi, Staubli vana

Bu özellikler standart donanım değildir; sipariş aşamasında belirtilir ve tasarıma göre değerlendirilir.

MODEL 1 · SG 10

# SG 10 serisi

Sanitary tekli hava / gaz / buhar filtre yuvası; Code-7 / Code-226 ve Code-222 kartuşlara göre.

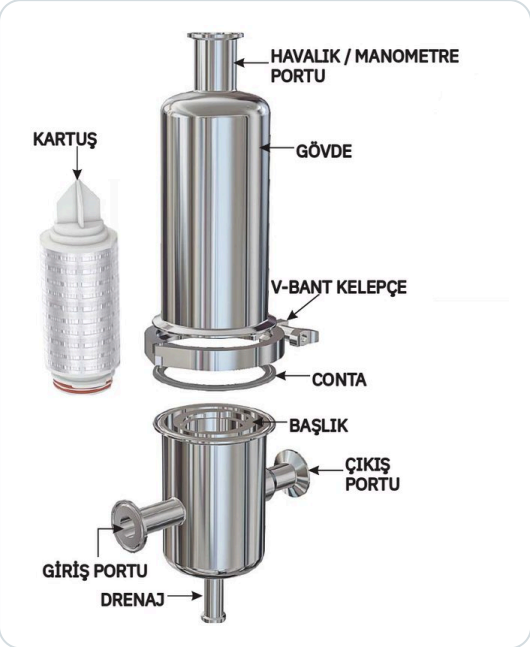


Parçalı görünüm



Genel görünüm

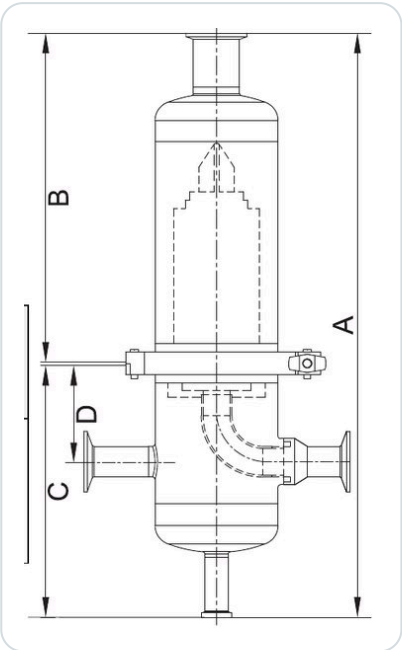


Ölçü krokisi

| KARTUŞ BOYU | A mm | | B mm | C mm | | D mm | | Std. bağlantı inç |
|---|---|---|---|---|---|---|---|---|
| | DN25 | DN40 / DN50 | DN25 / DN40 / DN50 | DN25 | DN40 / DN50 | DN25 | DN40 / DN50 | |
| 5 inç | 450 | 472 | 272 | 175 | 197 | 80 | 90 | ¾ |
| 10 inç | 560 | 582 | 382 | 175 | 197 | 80 | 90 | 1 |
| 20 inç | 810 | 832 | 632 | 175 | 197 | 80 | 90 | 1,5 |
| 30 inç | 1.060 | 1.082 | 882 | 175 | 197 | 80 | 90 | 2 |

Ölçüler milimetredir; ölçü harfleri krokiye göredir. Ölçü tablosu iki bağlantı grubu için verilir: DN25 ve DN40 / DN50.

- Tekli kartuşlu, dikey gövde; gövde ile baş V-bant kelepçe ve conta ile birleşir
- Gövde üstünde havalık / manometre portu; yanda giriş ve çıkış portları; altta drenaj portu
- Hijyenik bağlantılı; drenaj haznesi ile yoğuşma suyu toplanır
- Code-7 / Code-226 ve Code-222 kartuşlara göre

MODEL 2 · SG 20

# SG 20 serisi

Sanitary tekli buhar filtre yuvası, yalıtım ceketli; Code-7 / Code-226 ve Code-222 kartuşlara göre.

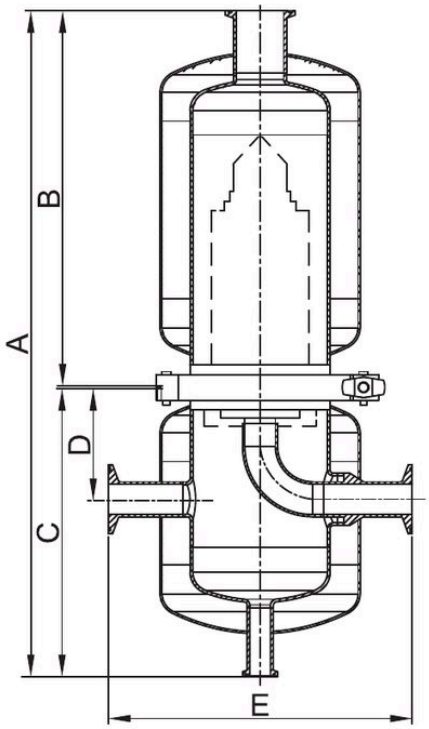


Ölçü krokisi

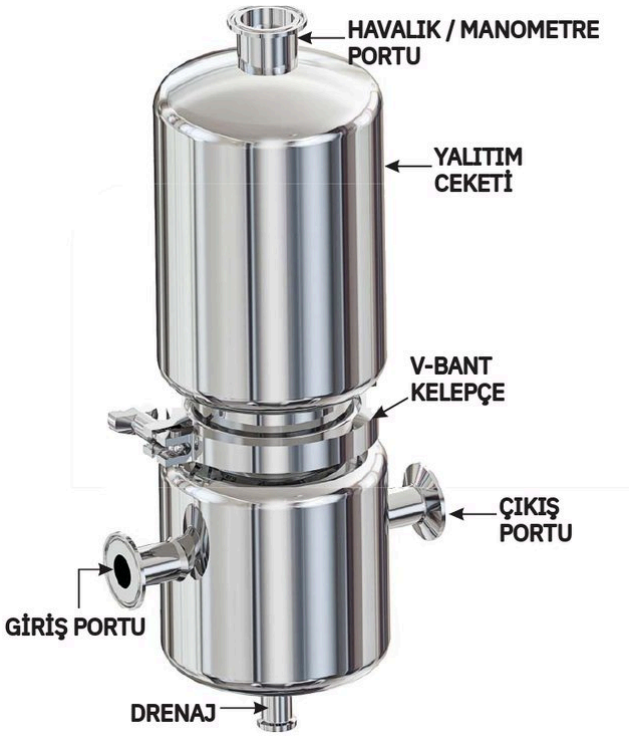


Genel görünüm

| KARTUŞ BOYU | Maks. kartuş sayısı | A mm | | B mm | C mm | | D mm | | Std. bağlantı inç |
|---|---|---|---|---|---|---|---|---|---|
| | | DN25 | DN40 / DN50 | DN25 / DN40 / DN50 | DN25 | DN40 / DN50 | DN25 | DN40 / DN50 | |
| 5 inç | 1 adet | 450 | 472 | 272 | 175 | 197 | 80 | 90 | 1<br>1,5<br>2 |
| 10 inç | | 560 | 582 | 382 | 175 | 197 | 80 | 90 | |
| 20 inç | | 810 | 832 | 632 | 175 | 197 | 80 | 90 | |
| 30 inç | | 1.060 | 1.082 | 882 | 175 | 197 | 80 | 90 | |

Ölçüler milimetredir. Krokide E (toplam yatay genişlik) gösterilir; bu modelde tabloda E değeri verilmez. Tablo, SG 10 ile aynı ölçüleri içerir.

- Tekli kartuşlu; gövde ve baş yalıtım ceketlidir
- Gövde ile baş V-bant kelepçe ile birleşir; üstte havalık / manometre portu
- Yanda giriş ve çıkış portları; altta drenaj portu

MODEL 3 · SG 30

# SG 30 serisi

Sanitary tekli mini hava / gaz filtre yuvası; mini baby Code-7 kartuşa göre.




Parçalı görünüm



Genel görünüm

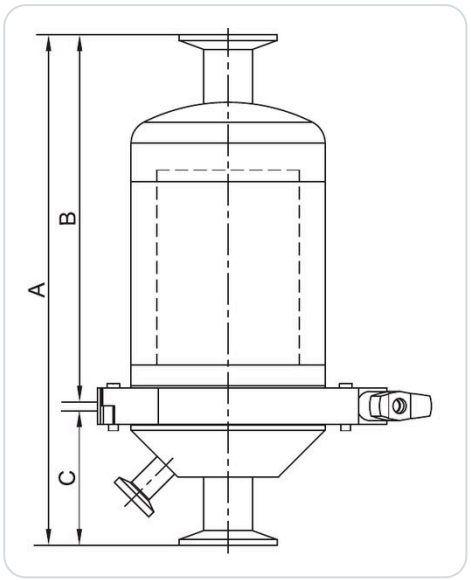


Ölçü krokisi

| KARTUŞ BOYU | A mm | B mm | C mm | Standart bağlantı inç |
|---|---|---|---|---|
| 2,5 inç | 193 | 130 | 60 | 1 · 1,5 |
| 5 inç | 253 | 193 | 60 | |

Ölçüler milimetredir; ölçü harfleri krokiye göredir. Bu modelde D ölçüsü verilmez; krokide A, B ve C gösterilir. SG 40 ile aynı ölçüleri içerir.

- Tekli kartuşlu mini hava / gaz yuvası; gövde ile baş V-bant kelepçe ve conta ile birleşir
- Üstte giriş portu, altta (konik baş) çıkış portu; yanda drenaj portu

MODEL 4 · SG 40

# SG 40 serisi

Sanitary tekli mini hava / gaz filtre yuvası; MCY-4440 kodlu kartuşa göre.

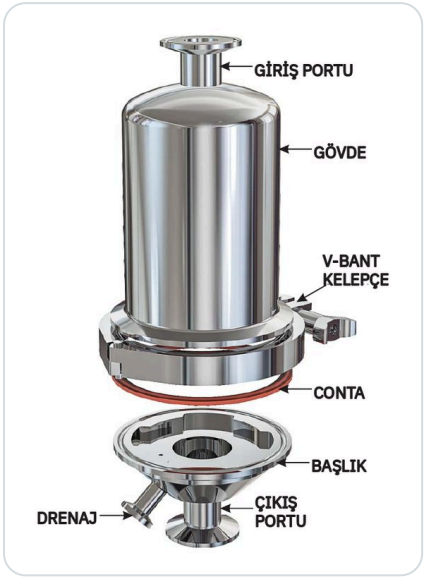


Parçalı görünüm



Genel görünüm

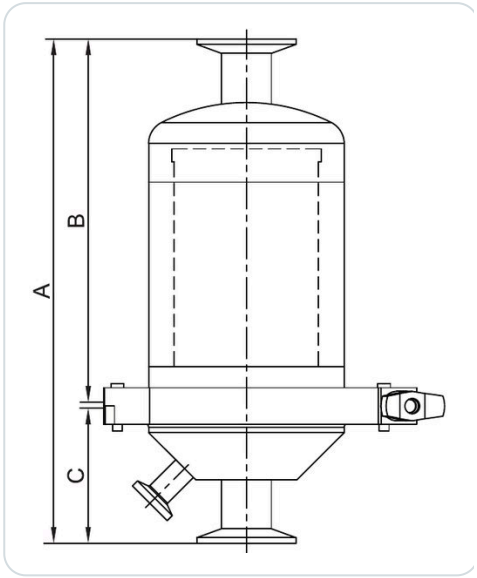


Ölçü krokisi

| KARTUŞ BOYU | A mm | B mm | C mm | Standart bağlantı inç |
|---|---|---|---|---|
| 2,5 inç | 193 | 130 | 60 | 1 · 1,5 |
| 5 inç | 253 | 193 | 60 | |

Ölçüler milimetredir; ölçü harfleri krokiye göredir. Bu modelde D ölçüsü verilmez; krokide A, B ve C gösterilir. SG 30 ile aynı ölçüleri içerir.

- Tekli kartuşlu mini hava / gaz yuvası; gövde ile baş V-bant kelepçe ve conta ile birleşir
- Üstte giriş portu, altta (konik baş) çıkış portu; yanda drenaj portu

MODEL 5 · SG 50

# SG 50 serisi

Sanitary tekli filtre yuvası, steril ve gaz filtrasyonu için; Optiseal kartuşa göre.




Parçalı görünüm



Genel görünüm

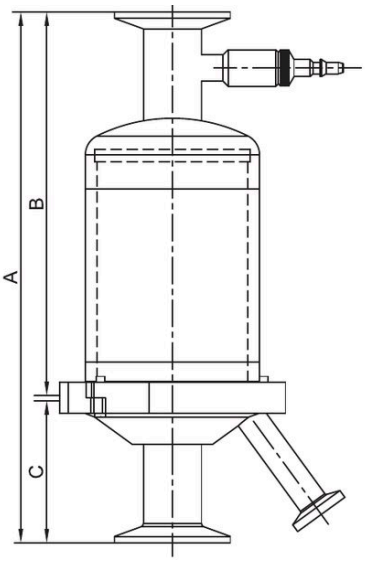


Ölçü krokisi

| KARTUŞ BOYU | A mm | B mm | C mm | Standart bağlantı inç |
|---|---|---|---|---|
| 5 inç | 226 | 162 | 62 | 1 |

Ölçüler milimetredir; ölçü harfleri krokiye göredir. Bu modelde D ölçüsü verilmez; krokide A, B ve C gösterilir.

- Tekli kartuşlu; giriş portunda Staubli vana
- Üstte giriş, altta çıkış portu; yanda eğik drenaj portu
- Gövde ile baş V-bant kelepçe ve conta ile birleşir

MODEL 6 · SG 60

# SG 60 serisi

Sanitary çok kartuşlu hava / gaz / buhar filtre yuvası; Code-7 / Code-226 ve Code-222 kartuşlara göre.

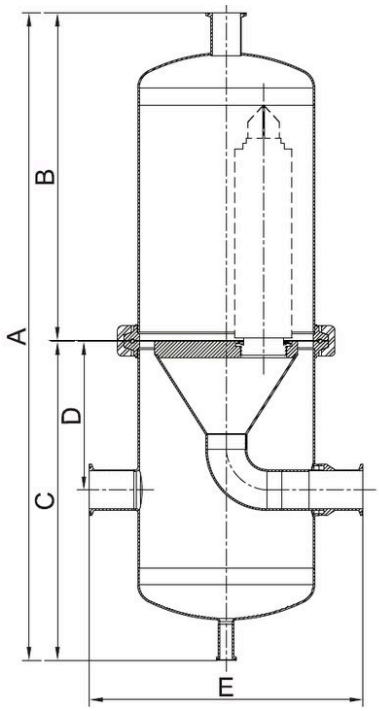


Ölçü krokisi

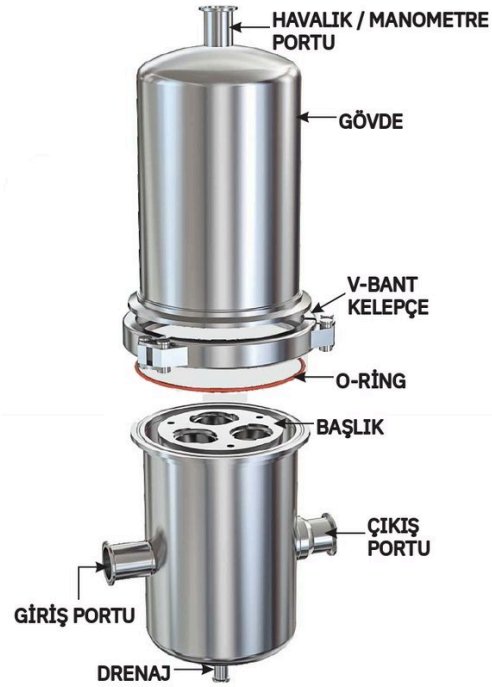


Parçalı görünüm

| KARTUŞ BOYU | Maks. kartuş sayısı | A mm | B mm | C mm | D mm | E mm | Std. bağlantı inç |
|---|---|---|---|---|---|---|---|
| 10 inç | 03 adet | 778 | 408 | 378 | 185 | 340 | 1,5<br>2<br>2,5 |
| 20 inç | | 1.060 | 680 | 368 | 185 | 340 | |
| 30 inç | | 1.295 | 925 | 368 | 185 | 340 | |
| 40 inç | | 1.570 | 1.190 | 368 | 185 | 340 | |
| 10 inç | 07 adet | 825 | 427 | 397 | 185 | 393 | 2<br>2,5<br>3 |
| 20 inç | | 1.098 | 710 | 397 | 185 | 393 | |
| 30 inç | | 1.335 | 935 | 397 | 185 | 393 | |
| 40 inç | | 1.610 | 1.220 | 397 | 185 | 393 | |

Ölçüler milimetredir; ölçü harfleri krokiye göredir. Daha fazla kartuş sayısı ve farklı bağlantı için özel tasarım yapılır *. SG 70 ile aynı ölçüleri içerir.

- Çok kartuşlu, dikey gövde; üstte havalık / manometre portu, altta drenaj portu
- Gövde ile baş V-bant kelepçe ve O-ring ile birleşir; kartuşlar başa takılır
- Yanda giriş ve çıkış portları

MODEL 7 · SG 70

# SG 70 serisi

Sanitary çok kartuşlu buhar filtre yuvası, yalıtım ceketli; Code-7 / Code-226 ve Code-222 kartuşlara göre.

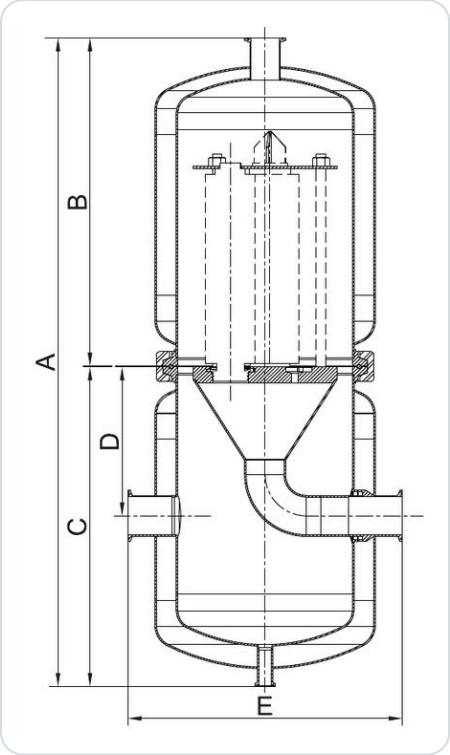


Ölçü krokisi

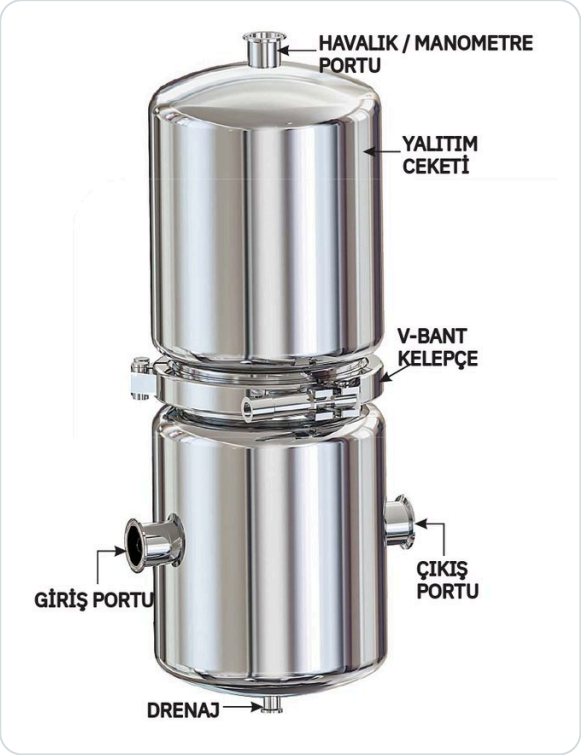


Parçalı görünüm

| KARTUŞ BOYU | Maks. kartuş sayısı | A mm | B mm | C mm | D mm | E mm | Std. bağlantı inç |
|---|---|---|---|---|---|---|---|
| 10 inç | 03 adet | 778 | 408 | 378 | 185 | 340 | 1,5<br>2<br>2,5 |
| 20 inç | | 1.060 | 680 | 368 | 185 | 340 | |
| 30 inç | | 1.295 | 925 | 368 | 185 | 340 | |
| 40 inç | | 1.570 | 1.190 | 368 | 185 | 340 | |
| 10 inç | 07 adet | 825 | 427 | 397 | 185 | 393 | 2<br>2,5<br>3 |
| 20 inç | | 1.098 | 710 | 397 | 185 | 393 | |
| 30 inç | | 1.335 | 935 | 397 | 185 | 393 | |
| 40 inç | | 1.610 | 1.220 | 397 | 185 | 393 | |

Ölçüler milimetredir; ölçü harfleri krokiye göredir. Daha fazla kartuş sayısı ve farklı bağlantı için özel tasarım yapılır *. SG 60 ile aynı ölçüleri içerir.

- Çok kartuşlu; gövde ve baş yalıtım ceketlidir
- Gövde ile baş V-bant kelepçe ile birleşir; üstte havalık / manometre portu, altta drenaj portu
- Yanda giriş ve çıkış portları

SG 10 – SG 50 · MİKRON SİPARİŞ KODU

# Mikron sipariş kodu

Kod; model, tasarım kodu, kartuş boyu, malzeme, bağlantı ölçüsü ve tipi, kartuş tipi ve conta malzemesini tek satırda belirtir.

| SG | 10 | GE | 1 | 04 | A | T | C | S |
|---|---|---|---|---|---|---|---|---|
| Seri | Model | Tasarım kodu | Kartuş boyu | Malzeme | Bağlantı ölçüsü | Bağlantı tipi | Kartuş tipi | Conta |

Örnek: `SG-10-GE-1-04-A-T-C-S` (kod yapısını göstermek içindir). Model ve kartuş boyu kombinasyonları için Mikron'a danışın.

| MODEL | |
|---|---|
| 10 | Standart tasarım |
| 20 | Yalıtım ceketli |
| 30 | Mini baby Code-7 kartuşa göre |
| 40 | MCY-4440 kodlu kartuşa göre |
| 50 | Optiseal kartuşa göre |

| TASARIM KODU | |
|---|---|
| GE | İyi mühendislik uygulaması |
| UM | 'UM' damgalı (talebe göre) |
| U | 'U' damgalı (talebe göre) |
| CE | CE işaretli (talebe göre) |
| AT | ATEX (talebe göre) |

| KARTUŞ BOYU | |
|---|---|
| 0 | 2,5 inç |
| 1 | 5 inç |
| 2 | 10 inç |
| 3 | 20 inç |
| 4 | 30 inç |
| 5 | 40 inç |

| MALZEME | |
|---|---|
| 04 | Paslanmaz çelik 304 |
| 4L | Paslanmaz çelik 304L |
| 16 | Paslanmaz çelik 316 |
| 6L | Paslanmaz çelik 316L |
| DL | Duplex |

| BAĞLANTI TİPİ | |
|---|---|
| T | Tri-clamp (ASME BPE) |
| F | ANSI flanş |
| S | SMS rakoru |

| CONTA MALZEMESİ | |
|---|---|
| S | Silikon |
| P | PTFE * |
| E | EPDM |
| V | Viton |

| BAĞLANTI ÖLÇÜSÜ | |
|---|---|
| A | ¾ inç |
| B | 1 inç |
| C | 1,5 inç |
| D | 2 inç |

| KARTUŞ TİPİ | |
|---|---|
| C | Code-7 / 226 |
| S | SOE / 222 |

* Yüksek basınçlı yuvalar çift cıvatalı kelepçe ile verilir.

SG 60 · SG 70 · MİKRON SİPARİŞ KODU

# Mikron sipariş kodu · çok kartuşlu

Çok kartuşlu modellerde kod ayrıca kartuş adedini ve kapak tipini içerir.

| SG | 60 | GE | 1 | ** | 4L | T1 | A | T | C | S |
|---|---|---|---|---|---|---|---|---|---|---|
| Seri | Model | Tasarım kodu | Kartuş boyu | Kartuş adedi | Malzeme | Kapak tipi | Bağlantı ölçüsü | Bağlantı tipi | Kartuş tipi | Conta |

Örnek: `SG-60-GE-1-**-4L-T1-A-T-C-S` (kod yapısını göstermek içindir). **, kartuş adedinin yazılacağı alandır. Örnekteki kapak tipi kodu T1; kapak tipi tablosunda kod T olarak yazılıdır.

| MODEL | |
|---|---|
| 60 | Çok kartuşlu (multiround) |
| 70 | Yalıtım ceketli çok kartuşlu |

| TASARIM KODU | |
|---|---|
| GE | İyi mühendislik uygulaması |
| UM | 'UM' damgalı (talebe göre) |
| U | 'U' damgalı (talebe göre) |
| CE | CE işaretli (talebe göre) |
| AT | ATEX (talebe göre) |

| KARTUŞ BOYU | |
|---|---|
| 1 | 10 inç |
| 2 | 20 inç |
| 3 | 30 inç |
| 4 | 40 inç |

| KARTUŞ ADEDİ | |
|---|---|
| ** | Kartuş adedi |

| KARTUŞ TİPİ | |
|---|---|
| C | Code-7 / 226 |
| S | SOE / 222 |

| MALZEME | |
|---|---|
| 04 | Paslanmaz çelik 304 |
| 4L | Paslanmaz çelik 304L |
| 16 | Paslanmaz çelik 316 |
| 6L | Paslanmaz çelik 316L |
| DL | Duplex |

| KAPAK TİPİ | |
|---|---|
| T | Tri-clamp ferrül kapak |
| C | C-kelepçeli kapak |
| E | Göz cıvatalı kapak |
| B | Cıvatalı kapak |

| CONTA MALZEMESİ | |
|---|---|
| S | Silikon |
| P | PTFE |
| E | EPDM |
| V | Viton |

| BAĞLANTI ÖLÇÜSÜ | |
|---|---|
| A | 1,5 inç |
| B | 2 inç |
| C | 2,5 inç |
| D | 3 inç |
| E | 4 inç |
| F | 6 inç |
| * | Daha fazlası talebe göre |

| BAĞLANTI TİPİ | |
|---|---|
| T | Tri-clamp (ASME BPE) |
| F | ANSI flanş |
| S | SMS rakoru |
| B | Alın kaynaklı (butt-weld) |
| D | DIN 32676 |

Daha fazla kartuş adedi ve bağlantı için özel tasarım yapılır. Çok sayıda kartuşlu hava / gaz / buhar yuvaları ayaklı tasarımla verilir.

SG SERİSİ · KARTUŞ SEÇİMİ VE NOTLAR

# Kartuş seçimi ve notlar

SG serisi yuvalar kartuşlarla çalışır. Kartuş tipleri, derece (mikron) seçenekleri ve ölçüleri Mikron Filtrasyon Ürünleri Kataloğu'ndadır (MK-KAT-FLT-26-001); kartuş ve torba filtre ölçü föyü MK-KAT-FLT-26-002'dedir.

## Yuva seçerken

- Akışkan: hava, gaz veya buhar; buharda yalıtım ceketli model (SG 20, SG 70) seçeneği
- Kartuş boyu ve kartuş sayısı: debiyi belirler
- Çalışma basıncı ve sıcaklığı (1 – 10 bar, −25 … +150 °C *)
- Gövde ve conta malzemesi; temizlik düzeni (CIP / SIP)
- Bağlantı ölçüsü ve tipi (DN25 / DN40 / DN50 ayrımına dikkat)
- Gerekiyorsa tasarım kodu ve damga (talebe göre)

## Notlar

- * işaretli değerler tasarıma göre değişir; talebe göre özel tasarım yapılır
- ASME Bölüm VIII Kısım 1, CE-PED, ATEX, 'U', 'UM' ve 'R' damgası, CE ve ATEX işareti: talebe göre / opsiyonel
- Ölçü tablolarındaki A, B, C, D, E değerleri milimetredir; bağlantı ölçüleri inçtir
- Ölçüler tasarıma göre değişebilir; kesin ölçü için onaylı çizim istenmelidir
- Model, malzeme, bağlantı ve sipariş kodu için Mikron'a danışın

mikron μ

PROSES · KİMYASAL VE MÜHENDİSLİK ÇÖZÜMLERİ


FİRMA
**Mikron Proses Kimyasal ve Mühendislik Çözümleri A.Ş.**

ADRES
**Muratreis Mah. Koncagül Sok. No: 20**
**34664 Üsküdar - İstanbul, Türkiye**

TELEFON
**+90 216 474 72 64**
**Mobil · +90 533 205 94 06**

FAKS
**+90 216 474 72 68**

E-POSTA
**info@mikronltd.net**

SATIŞ
**sales@mikronltd.net**

WEB
**mikronltd.net**


HİZMET
**Filtrasyon ürünlerinde uygulamaya göre seçim, eşdeğer ürün önerisi, satış ve uygulama desteği**

Teknik değerler ve ölçüler tasarıma göre değişebilir; model, sipariş kodu, ölçü ve bağlantı uyumu için Mikron'a danışın.


MK-KAT-FLT-26-005 Rev 00 · 16.11.2026