mikron

ÜRÜN KATALOĞU

FLANŞLI BAĞLANTI



◆ V-BANT KELEPÇELİ KAPAK

ÇOKLU KARTUŞ



◆ DAVİT KOLLU KAPAK

MİKRON PROSES · KARTUŞ FİLTRE YUVALARI

ID Serisi

DOE Kartuş Filtre Yuvaları Kataloğu

Çift açık uçlu (DOE) kartuşlar için tek ve çok kartuşlu filtre yuvaları: tek kartuşlu ID 10, offline tip ID 20, inline tip ID 30 ve ID 40. Teknik veriler, ölçü tabloları ve Mikron sipariş kodu.

ID 10 • ID 20 • ID 30 • ID 40

mikronltd.net

ID SERİSİ · GENEL ÖZELLİKLER

Genel özellikler

Mikron ID serisi, çift açık uçlu (DOE) filtre kartuşlarına uygun tasarlanmış kartuş filtre yuvalarıdır. Yuva; gövde, başlıklar, kartuş tutucu plaka, gergi çubukları, kartuş için pozitif sızdırmazlık düzeni ve uç bağlantı seçeneklerinden oluşur.

- DOE filtre kartuşuna uygun tasarım: bıçak kenarlı (knife-edge) conta ve gergi çubuğu, yuva ile kartuş arasında etkin sızdırmazlık sağlar
- Giriş ve çıkış için çeşitli bağlantı seçenekleri
- Yüksek güvenlikli, hızlı kartuş değişimi
- Kullanıcı dostu V-bant kelepçeli gövde kapağı kullanımı kolaylaştırır
- Düşük basınç kaybı
- Mikron DOE kartuş filtre yuvaları çeşitli sektörlerde kullanıma uygundur
- Bıçak kenarlı / ezme (crushed) tipi conta bağlantısı, filtre ortamının tam izolasyonunu sağlar
- Kirli akışkan yuvaya girer ve kartuşların çevresine eşit dağılır. Filtrasyon dıştan içe doğru gerçekleşir; katılar kartuşun dış yüzeyinde toplanır, berrak filtrat çıkışta toplanır
- Çok kartuşlu DOE serisi yuvalar, hat içine (inline) monte edilebilen çok yönlü yuvalardır; ölü hacmin (hold-up) en aza indirilmesinin gerektiği uygulama ve proseslere uygundur, boru tesisatını azaltmaya da yardımcı olur

TEK KARTUŞLU YUVA

- ID 10: ayaklı gövde, V-bant kelepçeli kapak
- Kartuş uzunlukları 10, 20, 30 ve 40 inç

ÇOK KARTUŞLU YUVALAR

- ID 20: offline tasarım, davit kollu kapak
- ID 30: inline tasarım, alt bombeli başlık
- ID 40: inline tasarım, düz başlık

Seri özeti

SERİ	TİP	KAPAK VE GÖVDE	KARTUŞ SAYISI	KARTUŞ BOYU (İNÇ)
ID 10	Tek kartuşlu	V-bant kelepçeli kapak; ayaklı gövde	1	10, 20, 30, 40
ID 20	Çok kartuşlu, offline tasarım	Davit kollu kapak, kelepçeli gövde; kartuş tutucu ve tutucu plaka	3 ... 46	30, 40
ID 30	Çok kartuşlu, inline, alt bombeli başlık	V-bant kelepçeli kapak; ayaklı gövde	Talebe göre	20, 30, 40
ID 40	Çok kartuşlu, inline, düz başlık	V-bant kelepçeli kapak; taban plakalı gövde	3, 6	20, 30, 40

Kartuş sayıları ölçü tablolarındaki en çok adetlerdir; daha fazlası için özel tasarım yapılır.

ID SERİSİ · TEKNİK VERİLER

Teknik veriler

Aşağıdaki aralıklar ID serisinin tamamı içindir; her modelin ölçüleri sonraki sayfalardadır.

ID SERİSİ TEKNİK VERİLER	
Kartuş sayısı	Tek kartuştan çok kartuşa *
Kartuş uzunluğu	10 inç, 20 inç, 30 inç, 40 inç
Debi (flow rate)	1.000 m³/h'e kadar *
Kartuş bağlantı biçimi	Gergi çubuğu
Tasarım kodu	İyi mühendislik uygulaması. ASME Bölüm VIII Kısım 1, CE-PED ve ATEX: talebe göre
Malzeme	Yumuşak çelik (MS), karbon çelik (CS); paslanmaz çelik 304, 304L, 316, 316L; Duplex 2205 *
Basınç aralığı	1 – 15 bar *
Sıcaklık aralığı	−25 °C ... +150 °C *
Bağlantı ölçüsü	¾ inç – 20 inç *
Bağlantı tipleri	Flanş, V-bant (hijyenik) kelepçe, soket
Gövde kapağı	V-bant kelepçeli, C-kelepçeli, göz cıvata ve somunlu
Conta malzemesi	EPDM, silikon, PTFE, Viton
Kaldırma düzeni	Davit kol, kaldırma kulağı, kaldırma tutamağı, yaylı kaldırma
Gövde desteği	Ayak, etek
Yüzey işlemi	Mat, ayna parlaklığında
İsteğe bağlı yüzey işlemi	Elektropolisaj; kauçuk / GRE ve PTFE astar (lining), kaplama veya boya
Aksesuarlar (opsiyonel)	Manometre, havalık vanası, drenaj vanası, fark basıncı (D.P.) manometresi
Kodlu kap (opsiyonel, talebe göre)	ASME 'U' damgası, 'UM' damgası, 'R' damgası, CE işareti, ATEX işareti

* Tasarıma göre değişir; talebe göre özel tasarım yapılır.

Talebe göre / opsiyonel

- ASME Bölüm VIII Kısım 1 tasarımı
- CE-PED ve ATEX uygunluğu
- ASME 'U', 'UM' ve 'R' damgası
- CE ve ATEX işareti
- Elektropolisaj
- Kauçuk / GRE ve PTFE astar, kaplama veya boya
- Manometre, havalık ve drenaj vanası, D.P. manometresi

Bu özellikler standart donanım değildir; sipariş aşamasında belirtilir ve tasarıma göre değerlendirilir.

SERİ 1 · ID 10

ID 10 serisi

Tek kartuşlu çift açık uçlu (DOE) filtre yuvası.

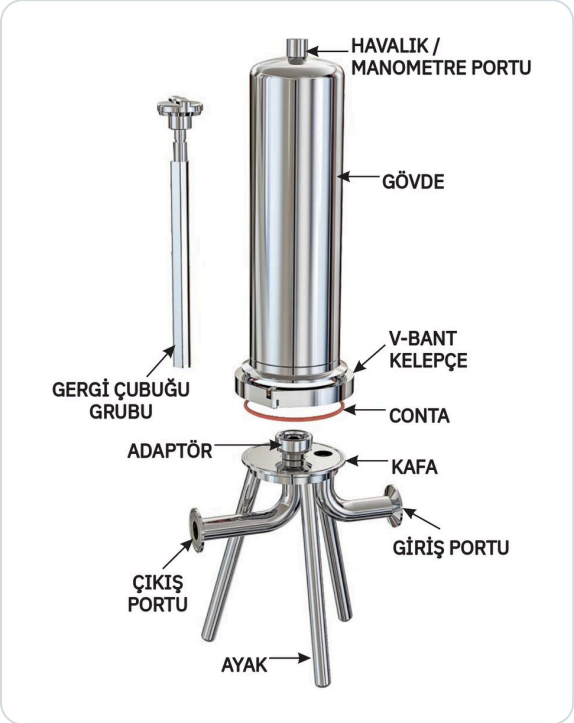

Parçalı görünüm



Genel görünüm

KARTUŞ BOYU	A mm	B mm	C mm	D mm	Standart bağlantı inç
10 inç	600	365	235	250	¾ · 1 · 1,5
20 inç	850	615	235	250	
30 inç	1.100	854	235	250	
40 inç	1.350	1.115	235	250	

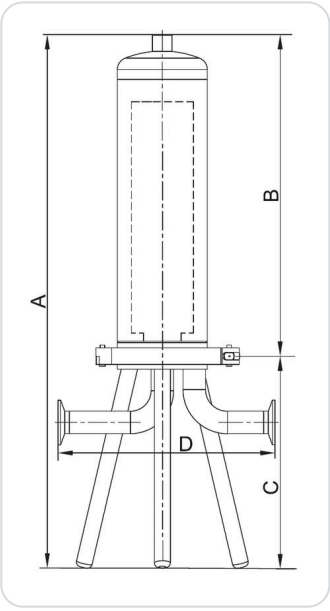

Ölçü krokisi

Ölçüler milimetredir; bağlantı ölçüleri inçtir.

- Tek kartuşlu gövde; V-bant kelepçe ve conta ile kapanır
- Gövde üzerinde havalık / manometre portu
- Gergi çubuğu grubu ve adaptör ile kartuş sabitlenir; giriş ve çıkış portları alt başlıktadır
- Başlık ayaklı yapıdadır

SERİ 2 · ID 20

ID 20 serisi

Çok kartuşlu çift açık uçlu (DOE) filtre yuvası, offline tasarım; davit kollu kapak.

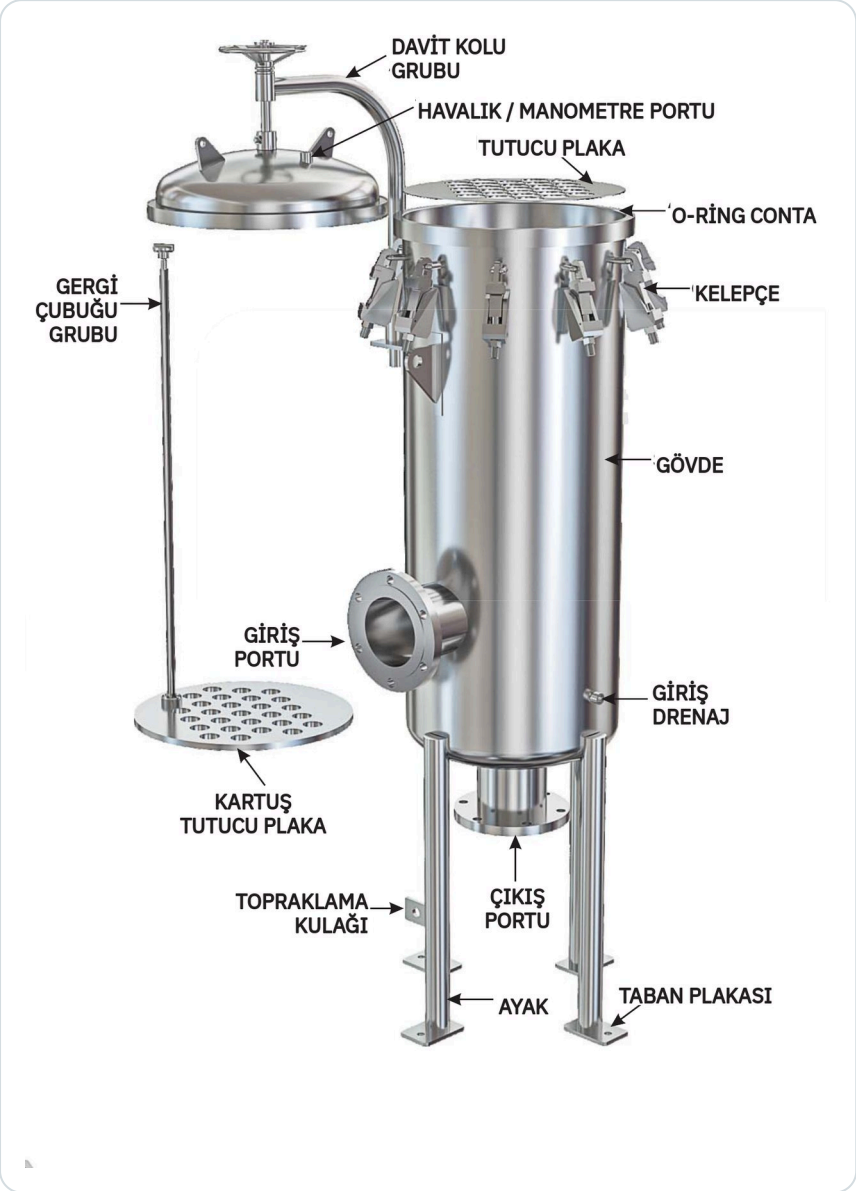

Parçalı görünüm



Kesit görünüm

- Davit kol grubu ile kolay kaldırılan kapak; kelepçelerle sıkma ve O-ring ile sızdırmazlık
- Kartuş tutucu plaka, tutucu plaka ve gergi çubuğu grubu ile kartuşların sabitlenmesi
- Giriş portu ve giriş drenajı; çıkış portu altta
- Ayaklı gövde, taban plakaları ve topraklama kulağı
- Kartuş uzunluğu 30 ve 40 inç; en çok 3 ile 46 kartuş (bir sonraki sayfa)

SERİ 2 · ID 20

ID 20 ölçü tablosu

Ölçüler milimetredir; ölçü harfleri krokiye göredir.

EN ÇOK KARTUŞ	Kartuş boyu	A mm	B mm	C mm	D mm	Standart bağlantı inç
03	30 inç	1.411	1.325	596	282	1,5 · 2
	40 inç	1.665	1.579	596	282	
06	30 inç	1.480	1.379	654	320	1,5 · 2 · 2,5
	40 inç	1.734	1.633	654	320	
09	30 inç	1.526	1.414	689	345	2 · 2,5 · 3
	40 inç	1.780	1.668	689	345	
13	30 inç	1.548	1.424	695	345	2 · 2,5 · 3
	40 inç	1.802	1.678	695	345	
17	30 inç	1.621	1.487	783	401	2,5 · 3 · 4
	40 inç	1.875	1.741	783	401	
19	30 inç	1.697	1.542	858	450	3 · 4 · 5
	40 inç	1.951	1.796	858	450	
26	30 inç	1.750	1.569	928	450	3 · 4 · 5
	40 inç	2.004	1.823	928	450	
34	30 inç	1.827	1.639	967	514	4 · 5 · 6
	40 inç	2.081	1.893	967	514	
39	30 inç	1.951	1.756	1.160	625	5 · 6 · 8
	40 inç	2.205	2.010	1.160	625	
46	30 inç	2.020	1.791	1.195	625	5 · 6 · 8
	40 inç	2.274	2.045	1.195	625	

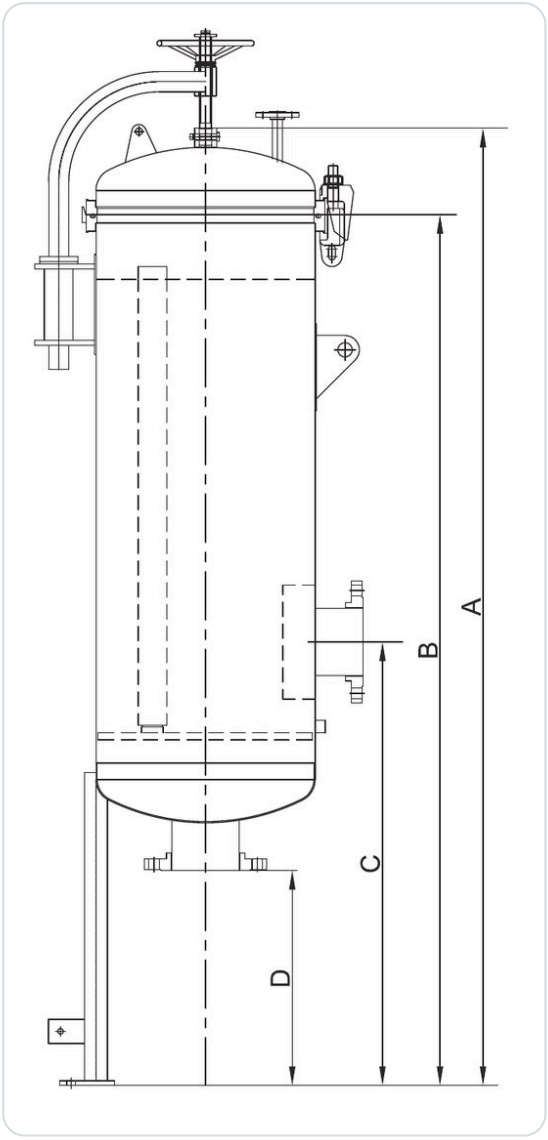

Ölçü krokisi

* Daha fazla kartuş sayısı için tasarıma göre değişir; talebe göre özel tasarım yapılır. Sipariş kodunda 10 ve 20 inç kartuş boyları da bulunur; bu model için ölçü tablosu 30 ve 40 inç içindir.

SERİ 3 · ID 30

ID 30 serisi

Çok kartuşlu çift açık uçlu (DOE) inline filtre yuvası, alt bombeli başlık.

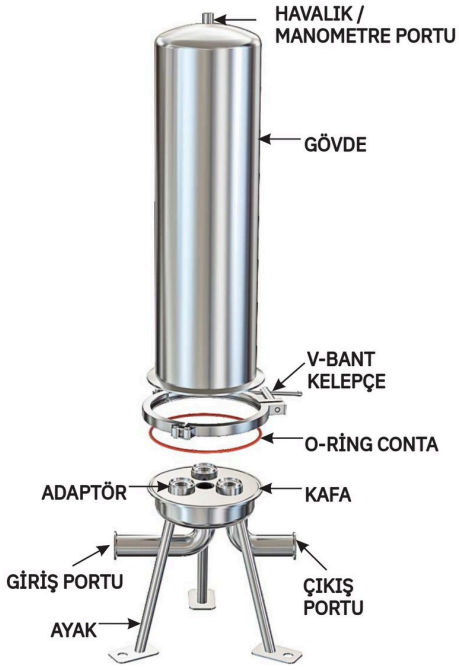

Parçalı görünüm



Genel görünüm

KARTUŞ BOYU	A mm	B mm	C mm	Standart bağlantı inç
20 inç	935	640	294	1 · 1,5 · 2 · 2,5 · 3 · 4
30 inç	1.190	894	294	
40 inç	1.444	1.148	294	

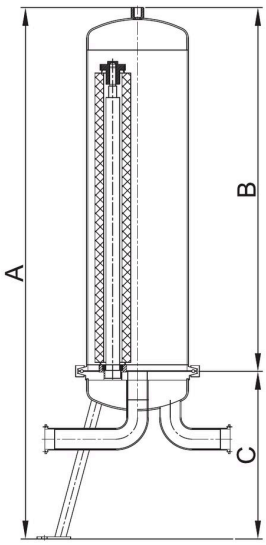

Ölçü krokisi

Ölçüler milimetredir; bağlantı ölçüleri inçtir. Bu modelde D ölçüsü verilmez; kartuş sayısı talebe göre belirlenir. Daha fazla kartuş ve farklı bağlantı için özel tasarım yapılır *.

- Hat içi (inline) tasarım; V-bant kelepçeli kapak ve O-ring ile sızdırmazlık
- Alt bombeli başlıkta adaptörler; giriş ve çıkış portları başlığın iki yanındadır
- Gövde üzerinde havalık / manometre portu
- Ayaklı yapı

SERİ 4 · ID 40

ID 40 serisi

Çok kartuşlu çift açık uçlu (DOE) inline filtre yuvası, düz başlık.

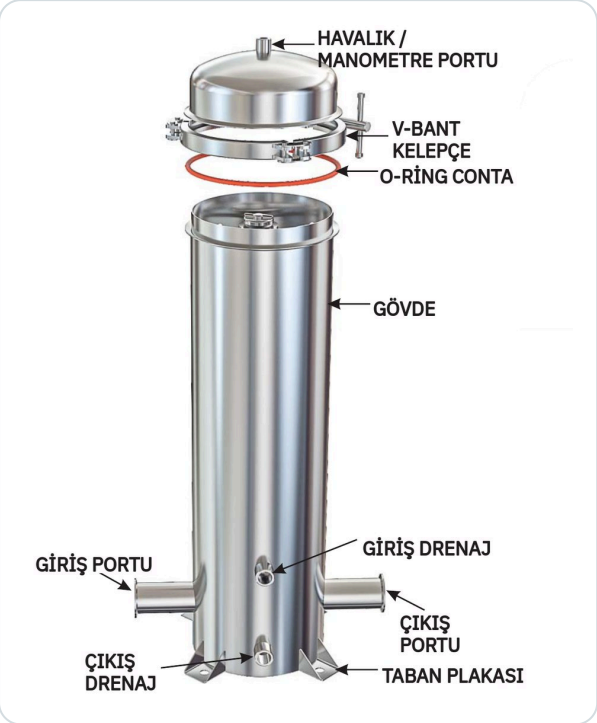

Parçalı görünüm



Genel görünüm

EN ÇOK KARTUŞ	Kartuş boyu	A mm	B mm	C mm	Standart bağlantı inç
03	20 inç	810	700	90	1 · 1,5 · 2 · 2,5 · 3 · 4
	30 inç	1.060	950	90	
	40 inç	1.320	1.205	90	
06	20 inç	850	730	90	1 · 1,5 · 2 · 2,5 · 3 · 4
	30 inç	1.100	980	90	
	40 inç	1.350	1.230	90	

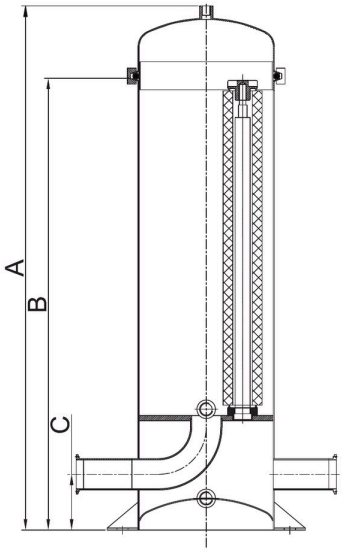

Ölçü krokisi

Ölçüler milimetredir; bağlantı ölçüleri inçtir. Bu modelde D ölçüsü verilmez. Daha fazla kartuş ve farklı bağlantı için özel tasarım yapılır *.

- Hat içi (inline) tasarım; V-bant kelepçeli kapak ve O-ring ile sızdırmazlık
- Giriş ve çıkış drenajları; taban plakalı gövde
- Gövde üzerinde havalık / manometre portu

ID 10 · MİKRON SİPARİŞ KODU

Mikron sipariş kodu · ID 10

Kod; model, tasarım kodu, kartuş boyu, malzeme, bağlantı ölçüsü ve tipi ile conta malzemesini tek satırda belirtir.

ID	10	GE	1	04	A	T	S
Seri	Model	Tasarım kodu	Kartuş boyu	Malzeme	Bağlantı ölçüsü	Bağlantı tipi	Conta

Örnek: `ID-10-GE-1-04-A-T-S` (kod yapısını göstermek içindir).

MODEL	
10	Tek kartuşlu

TASARIM KODU	
GE	İyi mühendislik uygulaması
UM	'UM' damgalı (talebe göre)
U	'U' damgalı (talebe göre)
CE	CE işaretli (talebe göre)
AT	ATEX (talebe göre)

KARTUŞ BOYU	
1	10 inç
2	20 inç
3	30 inç
4	40 inç

MALZEME	
04	Paslanmaz çelik 304
4L	Paslanmaz çelik 304L
16	Paslanmaz çelik 316
6L	Paslanmaz çelik 316L
DL	Duplex

CONTA MALZEMESİ	
S	Silikon
P *	PTFE
E	EPDM
V	Viton

BAĞLANTI ÖLÇÜSÜ	
A	¾ inç
B	1 inç
C	1,5 inç

BAĞLANTI TİPİ	
T	Tri-clamp (ASME BPE; talebe göre)
B	BSP soket bağlantı
F	ANSI flanş
N	NPT rakor

* Yüksek basınçlı yuvalar çift cıvatalı kelepçe ile verilir.
* Çift cıvatalı kelepçe ile verilir.

ID 20 / 30 / 40 · MİKRON SİPARİŞ KODU

Mikron sipariş kodu · ID 20, 30, 40

Kod; model, tasarım kodu, kartuş boyu ve sayısı, malzeme, kapak tipi, bağlantı ölçüsü ve tipi, kaldırma düzeni ve conta malzemesini tek satırda belirtir.

ID	20	GE	1	**	4L	T	A	T	D	S
Seri	Model	Tasarım kodu	Kartuş boyu	Kartuş sayısı	Malzeme	Kapak tipi	Bağlantı ölçüsü	Bağlantı tipi	Kaldırma	Conta

Örnek: `ID-20-GE-1-**-4L-T-A-T-D-S` (kod yapısını göstermek içindir). Örnekteki ** kartuş adedinin yazılacağı alandır. Kod, kapak ve kaldırma seçeneklerini model tablosundan bağımsız sıralar; model ve seçenek uyumu için Mikron'a danışın.

MODEL	
20	Çok kartuşlu, offline tasarım
30	Çok kartuşlu, inline tasarım, alt bombeli başlık
40	Çok kartuşlu, inline tasarım, düz başlık

TASARIM KODU	
GE	İyi mühendislik uygulaması
UM	'UM' damgalı (talebe göre)
U	'U' damgalı (talebe göre)
CE	CE işaretli (talebe göre)
AT	ATEX (talebe göre)

KARTUŞ BOYU	
1	10 inç
2	20 inç
3	30 inç
4	40 inç

KARTUŞ SAYISI	
**	Kartuş adedi

CONTA MALZEMESİ	
S	Silikon
P	PTFE
E	EPDM
V	Viton

KAPAK TİPİ	
T	Tri-clamp (ferrül) kapak
C	C-kelepçeli
E	Göz cıvatalı
B	Cıvatalı

BAĞLANTI TİPİ	
T	Tri-clamp (ASME BPE; talebe göre)
F	ANSI flanş
S	SMS rakor
W	Alın kaynaklı (butt-weld)
D	DIN 32676
E	EN 1092-1 flanş
B	BSP soket
N	NPT rakor

KALDIRMA DÜZENİ	
L	Kaldırma kulağı
A	Tutamak
D	Davit kol
H	Menteşe
S	Yaylı kaldırma
N	Yok

MALZEME	
04	Paslanmaz çelik 304
4L	Paslanmaz çelik 304L
16	Paslanmaz çelik 316
6L	Paslanmaz çelik 316L
DL	Duplex
CS	Karbon çelik
MS	Yumuşak çelik

BAĞLANTI ÖLÇÜSÜ	
A	1 inç
B	1,5 inç
C	2 inç
D	2,5 inç
E	3 inç
F	4 inç
G	5 inç
H	6 inç
I	8 inç
*	Daha fazlası talebe göre

Daha fazla kartuş ve bağlantı içeren özel tasarımlar mümkündür.

ID SERİSİ · KARTUŞ SEÇİMİ VE NOTLAR

Kartuş seçimi ve notlar

ID serisi yuvalar çift açık uçlu (DOE) filtre kartuşlarıyla çalışır. Kartuş tipleri, ortam malzemeleri, derece (mikron) seçenekleri ve boyutları Mikron Filtrasyon Ürünleri Kataloğu'ndadır (MK-KAT-FLT-26-001); kartuş ve torba filtre ölçü föyü MK-KAT-FLT-26-002'dedir.

Yuva seçerken

- Kartuş boyu (10 – 40 inç) ve kartuş sayısı: debiyi belirler
- Çalışma basıncı ve sıcaklığı (1 – 15 bar, −25 … +150 °C *)
- Gövde malzemesi ve conta malzemesi: akışkana uygun seçilir
- Bağlantı ölçüsü ve tipi; kapak tipi ve kaldırma düzeni
- Gerekiyorsa tasarım kodu ve damga (talebe göre)

Notlar

- * işaretli değerler tasarıma göre değişir; talebe göre özel tasarım yapılır
- ASME Bölüm VIII Kısım 1, CE-PED, ATEX, 'U', 'UM' ve 'R' damgası, CE ve ATEX işareti: talebe göre / opsiyonel
- Ölçü tablolarındaki A, B, C, D değerleri milimetredir; bağlantı ölçüleri inçtir
- Ölçüler tasarıma göre değişebilir; kesin ölçü için onaylı çizim istenmelidir
- Model, malzeme, bağlantı ve sipariş kodu için Mikron'a danışın

mikron μ

PROSES · KİMYASAL VE MÜHENDİSLİK ÇÖZÜMLERİ

FİRMA
Mikron Proses Kimyasal ve Mühendislik Çözümleri A.Ş.

ADRES
Muratreis Mah. Koncagül Sok. No: 20
34664 Üsküdar - İstanbul, Türkiye

TELEFON
+90 216 474 72 64
Mobil · +90 533 205 94 06

FAKS
+90 216 474 72 68

E-POSTA
info@mikronltd.net

SATIŞ
sales@mikronltd.net

WEB
mikronltd.net

HİZMET
Filtrasyon ürünlerinde uygulamaya göre seçim, eşdeğer ürün önerisi, satış ve uygulama desteği

Teknik değerler ve ölçüler tasarıma göre değişebilir; model, sipariş kodu, ölçü ve bağlantı uyumu için Mikron'a danışın.

MK-KAT-FLT-26-007 Rev 00 · 16.11.2026