mikron

ÜRÜN KATALOĞU

DOE TİPİ



◆ ST 10

SEPET TİPİ



◆ ST 20

MİKRON PROSES · STRAİNER (SÜZGEÇ) YUVALARI

ST Serisi

Strainer (Süzgeç) Filtre Yuvaları Kataloğu

DOE tipi ve sepet tipi süzgeç elemanlı filtre yuvaları: genel özellikler, teknik veriler, ölçü tabloları, malzeme ve bağlantı seçenekleri ve Mikron sipariş kodu.

ST SERİSİ · GENEL ÖZELLİKLER

Genel özellikler

Mikron ST serisi süzgeç yuvaları; su, kimyasal ve petrol ürünleri gibi proses sıvılarından kir, boru kabuğu ve diğer kirleticileri giderir. Dış gövde, delikli sepetle desteklenen süzgeç elemanı, pozitif sızdırmazlık düzeni ve uç bağlantı seçeneklerinden oluşur.

- Yüksek kir tutma kapasitesi için geniş filtrasyon alanı
- Hızlı açılır kapak
- Düşük basınç kaybı
- Yuva sabit olarak boru hattına bağlı bırakılabilir
- Kapaklar O-ring ile sızdırmazdır
- 23 mikron boyutuna kadar parçacık tutma
- Kolay temizlik
- İç ve dış yüzey için çeşitli yüzey işlemi seçenekleri
- Filtrelenmemiş sıvı gövdeye süzgecin dışından girer ve süzgeçten geçer; katılar süzgecin dışında kalır ve bakım sırasında kolayca, eksiksiz alınır
- Dişli merkez çubuklu mekanik düzen süzgeci gövdedeki dayanağa karşı tutar; filtrelenmemiş sıvının süzgeci atlamasını (bypass) önler
- Süzgeç yuvaları; tekli, çoklu, inline, dubleks, geri yıkamalı ve çift kademeli tasarımlarda yapılabilir

Yuva tasarımları

TEKLİ SÜZGEÇ YUVASI

Süzgeç elemanları kartuş tasarımındadır; ters akış ve kolay geri yıkamaya izin verir.

ÇOKLU SÜZGEÇ YUVASI

Geniş debi ve kirletici tutma kapasitesi aralığı. Gövde başına 2 ila 16 süzgeç kapasitesi.

INLİNE SÜZGEÇ YUVASI

Giriş ve çıkış bağlantılarının hat üzerinde dizilişi ve özel tasarlanmış süzgeç, yuvanın dirsek gerektirmeden doğrudan boru hattına monte edilmesini sağlar.

DUBLEKS SÜZGEÇ YUVASI

Birincil süzgece paralel ikinci bir süzgeç yerleştirilir; biri bakımdayken diğeri kesintisiz kullanılır.

GERİ YIKAMALI SÜZGEÇ YUVASI

Yüksek hızlı akış ve düşük viskoziteli akışkan filtrasyonuna uygundur; süzgeç sökülmeden temizlenebilir.

ÇİFT KADEMELİ SÜZGEÇ YUVASI

Yuva ömrünü uzatır ve bakım ihtiyacını azaltır; ikinci süzgeç, normal süzgecin üst flanşına yerleştirilir.

Bu katalogda ST 10 (DOE tipi) ve ST 20 (sepet tipi) modellerinin ölçüleri ve sipariş kodu verilir; diğer tasarımlar talebe göre özel olarak yapılır.

ST SERİSİ · TEKNİK VERİLER

Teknik veriler

Aşağıdaki aralıklar ST serisinin tamamı içindir; modellerin ölçüleri sonraki sayfalardadır.

ST SERİSİ TEKNİK VERİLER	
Debi (flow rate)	800 m³/h'e kadar *
Tasarım kodu	İyi mühendislik uygulaması. ASME Bölüm VIII Kısım 1, CE-PED ve ATEX: talebe göre
Malzeme	Paslanmaz çelik 304, 304L, 316, 316L; Duplex; karbon çelik (CS); yumuşak çelik (MS) *
Basınç aralığı	1 – 10 bar; daha fazlası talebe göre *
Sıcaklık aralığı	−25 °C ... +65 °C; daha fazlası talebe göre *
Bağlantı ölçüsü	1 inç – 16 inç *
Bağlantı tipleri	Flanş, V-bant (hijyenik) kelepçe, soket
Gövde kapağı	V-bant kelepçeli, C-kelepçeli, göz cıvata ve somunlu
Conta malzemesi	Silikon, EPDM, Viton, PTFE *
Kaldırma düzeni	Davit kol, kaldırma kulağı, kaldırma tutamağı, yaylı kaldırma
Gövde desteği	Ayak, etek
Yüzey işlemi	Ayna parlaklığında, mat
İsteğe bağlı yüzey işlemi	Elektropolisaj, kauçuk kaplama / astar, boya
Aksesuarlar (opsiyonel)	Manometre, havalık vanası, drenaj vanası, fark basıncı (D.P.) manometresi
Kodlu kap (opsiyonel, talebe göre)	ASME 'U' damgası, 'UM' damgası, 'R' damgası, CE işareti, ATEX işareti

* Tasarıma göre değişir; talebe göre özel tasarım yapılır.

Talebe göre / opsiyonel

- ASME Bölüm VIII Kısım 1 tasarımı
- CE-PED ve ATEX uygunluğu
- ASME 'U', 'UM' ve 'R' damgası; CE ve ATEX işareti
- Elektropolisaj, kauçuk kaplama / astar, boya
- Manometre, havalık ve drenaj vanası, D.P. manometresi

Bu özellikler standart donanım değildir; sipariş aşamasında belirtilir ve tasarıma göre değerlendirilir.

SERİ 1 · ST 10

ST 10 serisi

DOE tipi süzgeç elemanlı filtre yuvası. Tek süzgeç elemanı bulunur.

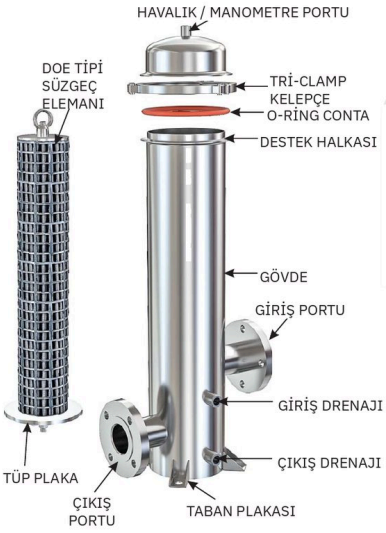

Parçalı görünüm



Genel görünüm

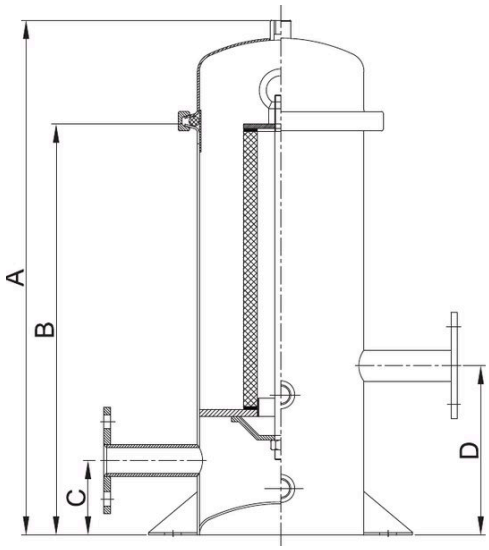

Ölçü krokisi

BOYUT	A mm	B mm	C mm	D mm	Standart bağlantı inç
1 inç	550	440	80	185	1
1,5 inç	620	510	90	210	1,5
2 inç	840	730	100	230	2
2,5 inç	840	730	120	275	2,5
3 inç	970	860	140	325	3
4 inç	960	840	140	325	4
5 inç	895	780	160	375	5
6 inç	1.155	1.040	160	400	6
8 inç	1.160	1.025	215	505	8

Ölçüler milimetredir. Boyut sütunu bağlantı ölçüsüne göredir; ölçü harfleri krokiye göredir. Inline süzgeç tasarımı mevcuttur.

- DOE tipi süzgeç elemanı ve tüp plakası; kapak tri-clamp kelepçe ve O-ring ile kapanır
- Kapakta havalık / manometre portu; gövdede giriş ve çıkış portları ile giriş ve çıkış drenajları; taban plakalı ayak

SERİ 2 · ST 20

ST 20 serisi

Sepet tipi süzgeç elemanlı filtre yuvası.

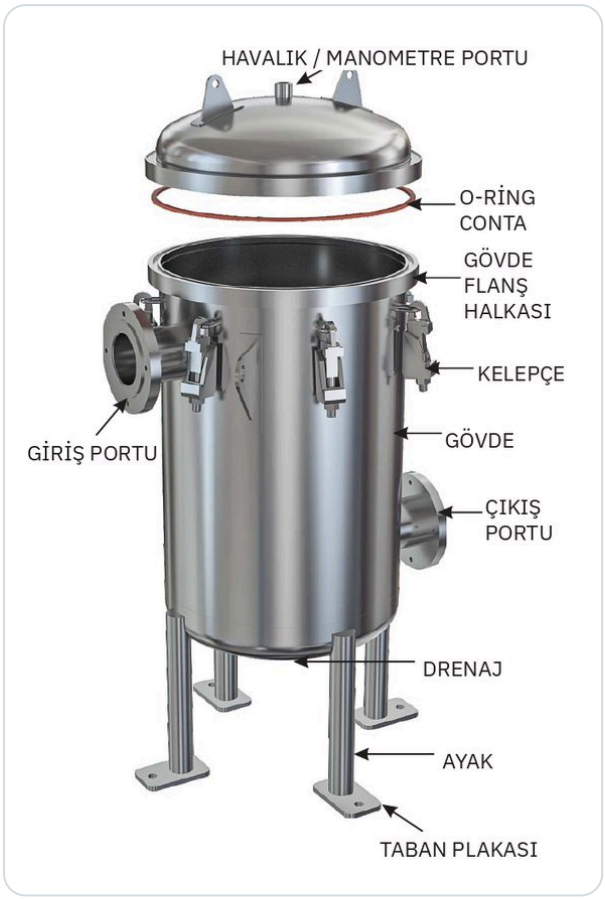

Parçalı görünüm



Kesit görünüm

Bu modelde ölçü tablosu verilmez; ölçüler sepet boyutuna ve bağlantıya göre tasarıma göre belirlenir. Inline süzgeç tasarımı mevcuttur.

- Delikli sepet tipi süzgeç elemanı; gövde flanş halkası ve kelepçeler ile kapanan kapak, O-ring ile sızdırmaz
- Kapakta havalık / manometre portu; giriş ve çıkış portları; alt drenaj; taban plakalı dört ayak
- Giriş, çıkış ve kapak bağlantı seçenekleri için Mikron sipariş koduna bakın

ST SERİSİ · MİKRON SİPARİŞ KODU

Mikron sipariş kodu

Kod; model, tasarım kodu, malzeme, kapak tipi, bağlantı ölçüsü ve tipi ile conta malzemesini tek satırda belirtir.

ST	10	GE	4L	T	A	T	S
Seri	Model	Tasarım kodu	Malzeme	Kapak tipi	Bağlantı ölçüsü	Bağlantı tipi	Conta

Örnek: `ST-10-GE-4L-T-A-T-S` (kod yapısını göstermek içindir). Model ve bağlantı kombinasyonları için Mikron'a danışın.

MODEL	
10	DOE tipi süzgeç
20	Sepet tipi süzgeç

TASARIM KODU	
GE	İyi mühendislik uygulaması
UM	'UM' damgalı (talebe göre)
U	'U' damgalı (talebe göre)
CE	CE işaretli (talebe göre)
AT	ATEX (talebe göre)

CONTA MALZEMESİ	
S	Silikon
P	PTFE
E	EPDM
V	Viton

KAPAK TİPİ	
T	Tri-clamp ferrül kapak
C	C-kelepçeli
E	Göz cıvatalı
B	Cıvatalı

BAĞLANTI TİPİ	
F	ANSI flanş
T	Tri-clamp ferrül
E	EN 1092-1 flanş

MALZEME	
04	Paslanmaz çelik 304
4L	Paslanmaz çelik 304L
16	Paslanmaz çelik 316
6L	Paslanmaz çelik 316L
DL	Duplex 2205

BAĞLANTI ÖLÇÜSÜ	
A	1 inç
B	1,5 inç
C	2 inç
D	2,5 inç
E	3 inç
F	4 inç
G	6 inç
H	8 inç
I	10 inç
*	Daha fazlası talebe göre

* Tasarıma göre değişir; talebe göre özel tasarım yapılır.

ST SERİSİ · SEÇİM VE NOTLAR

Seçim ve notlar

Süzgeç yuvası seçiminde akışkan, debi, çalışma basıncı ve sıcaklık birlikte değerlendirilir. Kartuş ve torba filtre seçimi için Mikron Filtrasyon Ürünleri Kataloğu (MK-KAT-FLT-26-001) ve kartuş ile torba ölçü föyü (MK-KAT-FLT-26-002) kullanılabilir.

Yuva seçerken

- Model: DOE tipi (ST 10) veya sepet tipi (ST 20)
- Debi ve bağlantı ölçüsü; çalışma basıncı (1 – 10 bar) ve sıcaklık (−25 … +65 °C) *
- Gövde ve conta malzemesi: akışkana uygun seçilir
- Kapak tipi ve bağlantı tipi; inline, dubleks veya geri yıkamalı tasarım ihtiyacı
- Gerekiyorsa tasarım kodu ve damga (talebe göre)

Notlar

- * işaretli değerler tasarıma göre değişir; talebe göre özel tasarım yapılır
- ASME Bölüm VIII Kısım 1, CE-PED, ATEX, 'U', 'UM' ve 'R' damgası, CE ve ATEX işareti: talebe göre / opsiyonel
- Ölçü tablosundaki A, B, C, D değerleri milimetredir; bağlantı ölçüleri inçtir
- Ölçüler tasarıma göre değişebilir; kesin ölçü için onaylı çizim istenmelidir

mikron μ

PROSES · KİMYASAL VE MÜHENDİSLİK ÇÖZÜMLERİ

FİRMA
Mikron Proses Kimyasal ve Mühendislik Çözümleri A.Ş.

ADRES
Muratreis Mah. Koncagül Sok. No: 20
34664 Üsküdar - İstanbul, Türkiye

TELEFON
+90 216 474 72 64
Mobil · +90 533 205 94 06

FAKS
+90 216 474 72 68

E-POSTA
info@mikronltd.net

SATIŞ
sales@mikronltd.net

WEB
mikronltd.net

HİZMET
Filtrasyon ürünlerinde uygulamaya göre seçim, eşdeğer ürün önerisi, satış ve uygulama desteği

Teknik değerler ve ölçüler tasarıma göre değişebilir; model, sipariş kodu, ölçü ve bağlantı uyumu için Mikron'a danışın.

MK-KAT-FLT-26-010 Rev 00 · 16.11.2026