mikron µ

ÜRÜN KATALOĞU

CODE-7 TİPİ



◆ LF 10

DOE TİPİ, ÇOK KATLI



◆ LF 20

MİKRON PROSES · LENTİKÜLER FİLTRE YUVALARI

LF Serisi

Lentiküler Filtre Yuvaları Kataloğu

Modül (lentiküler) filtre yuvaları: Code-7 tipi ve DOE tipi yerleştirme, kapalı sistem ve dikey tasarım. Teknik veriler, ölçü tablosu, malzeme ve bağlantı seçenekleri ve Mikron sipariş kodu.

LF SERİSİ · GENEL ÖZELLİKLER

Genel özellikler

Mikron LF serisi modül filtre yuvaları, geleneksel derinlik filtre levhalarının avantajlarını kapalı filtrelerin olumlu özellikleriyle birleştirir. Kimya, kozmetik ve gıda endüstrisinde yaygın kullanılır; ilaç ve biyoteknoloji endüstrisinin bazı bölümlerinde başarıyla kullanılabilir.

- Kapalı sistem ürün saflığını sağlar, ürün kaybı olmaz
- Dikey tasarımı sayesinde klasik filtrasyon sistemlerine göre daha az yer gerektirir
- Ürün kontaminasyonuna karşı azami güvenilirlik
- Özel tasarımı sayesinde azami işletme güvenliği
- Lentiküler elemanın hızlı değişimi ve kolay temizlik sayesinde basit kullanım
- Cıvatalı kelepçeli (C-kelepçe) veya V-bant kelepçeli kapak seçenekleri
- Otoklavlama veya buharla sterilize edilebilir; sıcak su veya kimyasalla dezenfekte edilebilir
- Kullanıma hazır ünite olarak sunulur; ıslanma sonrası yeniden sıkma gerekmez, kullanım basittir

YAPI

- 3 ayaklı alt kısım ve sökülebilir gövde kubbesinden oluşan kapalı filtre yuvası
- Giriş ve çıkış soketli alt kısım; lentiküler filtreyi düz adaptörlü veya çift O-ring adaptörlü tipte tutan merkezleme ve montaj ünitesini içerir

KAPATMA VE BOYUTLAR

- Düz alt kısım ile gövde kubbesi arasındaki bağlantı, V-bant kelepçe veya C-kelepçe gibi hızlı kapatma düzeniyle yapılır
- Modül filtre yuvaları çeşitli boyut, tasarım ve tiplerde yapılabilir

LF SERİSİ · TEKNİK VERİLER

Teknik veriler

Aşağıdaki aralıklar LF serisinin tamamı içindir; modül ölçüleri sonraki sayfadadır.

LF SERİSİ TEKNİK VERİLER	
Hücre sayısı	9, 12, 16; diğerleri talebe göre
Kat sayısı	4'e kadar; daha fazlası talebe göre
Kolon sayısı	4'e kadar; daha fazlası talebe göre
Yerleştirme tipi	DOE ve Code-7 tipi
Tasarım kodu	İyi mühendislik uygulaması. ASME Bölüm VIII Kısım 1, CE-PED ve ATEX: talebe göre *
Malzeme	Paslanmaz çelik 304, 304L, 316, 316L; Duplex *
Basınç aralığı	1 – 10 bar ve üzeri
Sıcaklık aralığı	−25 °C ... +65 °C; daha fazlası talebe göre *
Bağlantı ölçüsü	2 inç – 4 inç; daha fazlası talebe göre *
Bağlantı tipleri	Flanş, V-bant (hijyenik) kelepçe *
Gövde kapağı	V-bant kelepçeli, C-kelepçeli, göz cıvata ve somunlu
Conta malzemesi	Silikon, EPDM, Viton, PTFE *
Kaldırma düzeni	Davit kol, kaldırma kulağı, kaldırma tutamağı *
Gövde desteği	Ayak
Yüzey işlemi	Ayna parlaklığında, mat
Yüzey pürüzlülüğü (Ra)	< 0,38 µm
Aksesuarlar (opsiyonel)	Manometre, havalık vanası, drenaj vanası, fark basıncı (D.P.) manometresi
Kodlu kap (opsiyonel, talebe göre)	ASME 'U' damgası, 'UM' damgası, 'R' damgası, CE işareti, ATEX işareti

* Tasarıma göre değişir; talebe göre özel tasarım yapılır.

Talebe göre / opsiyonel

- ASME Bölüm VIII Kısım 1 tasarımı
- CE-PED ve ATEX uygunluğu
- ASME 'U', 'UM' ve 'R' damgası; CE ve ATEX işareti
- Manometre, havalık ve drenaj vanası, D.P. manometresi

Bu özellikler standart donanım değildir; sipariş aşamasında belirtilir ve tasarıma göre değerlendirilir.

SERİ 1 · LF 10 VE LF 20

LF 10 ve LF 20 serileri

LF 10: Code-7 tipi lentiküler filtre yuvası. LF 20: DOE tipi lentiküler filtre yuvası.

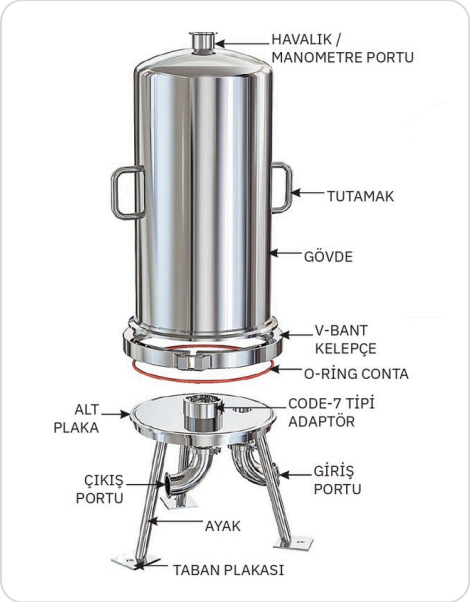

LF 10 parçalı görünüm



LF 20 kesit görünüm

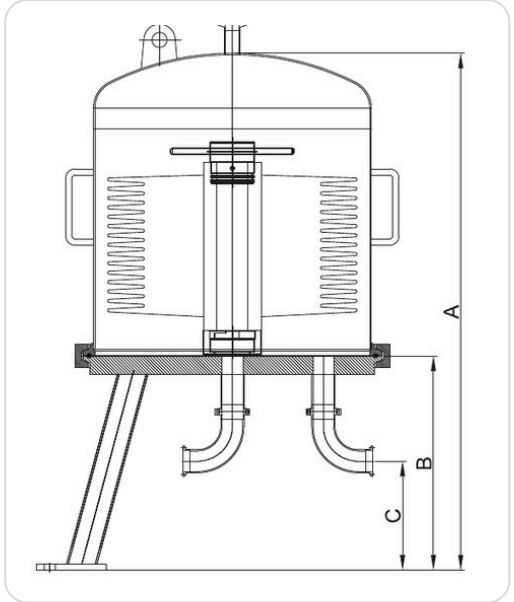

Ölçü krokisi

MODÜL BOYUTU	A mm	B mm	C mm	Standart bağlantı inç
8 inç × 1 kat	520	335	150	1,5 · 2 · 3
8 inç × 2 kat	660	390	150	
12 inç × 1 kat	825	555	180	
12 inç × 2 kat	1.130	555	180	
12 inç × 3 kat	1.410	555	180	
12 inç × 4 kat	1.685	555	180	
16 inç × 1 kat	825	555	180	
16 inç × 2 kat	1.130	555	180	
16 inç × 3 kat	1.410	555	180	
16 inç × 4 kat	1.685	555	180	

Ölçüler milimetredir. Modül boyutu, hücre çapı (8, 12 veya 16 inç) ve kat sayısını gösterir; ölçü harfleri krokiye göredir. Daha fazla hücre, kat ve kolon için özel tasarım yapılır *.

LF SERİSİ · MİKRON SİPARİŞ KODU

Mikron sipariş kodu

Kod; model, tasarım kodu, hücre çapı, kat sayısı, malzeme, kapak tipi, bağlantı ölçüsü ve tipi ile conta malzemesini tek satırda belirtir.

LF	10	GE	1	1	4L	T	A	T	S
Seri	Model	Tasarım kodu	Hücre çapı	Kat sayısı	Malzeme	Kapak tipi	Bağlantı ölçüsü	Bağlantı tipi	Conta

Örnek: `LF-10-GE-1-1-4L-T-A-T-S` (kod yapısını göstermek içindir). Model ve bağlantı kombinasyonları için Mikron'a danışın.

MODEL	
10	Code-7 tipi
20	DOE tipi

TASARIM KODU	
GE	İyi mühendislik uygulaması
UM	'UM' damgalı (talebe göre)
U	'U' damgalı (talebe göre)
CE	CE işaretli (talebe göre)
AT	ATEX (talebe göre)

HÜCRE ÇAPI	
1	8 inç
2	12 inç
3	16 inç

KAT SAYISI	
1	1 kat
2	2 kat
3	3 kat
4	4 kat

CONTA MALZEMESİ	
S	Silikon
P	PTFE
E	EPDM
V	Viton

KAPAK TİPİ	
T	Tri-clamp ferrül kapak
C	C-kelepçeli
E	Göz cıvatalı

BAĞLANTI TİPİ	
T	Tri-clamp (ASME BPE ölçüsü, talebe göre)
F	ANSI flanş

MALZEME	
04	Paslanmaz çelik 304
4L	Paslanmaz çelik 304L
16	Paslanmaz çelik 316
6L	Paslanmaz çelik 316L
DL	Duplex 2205

BAĞLANTI ÖLÇÜSÜ	
A	1 inç
B	1,5 inç
C	2 inç
D	2,5 inç
E	3 inç
*	Daha fazlası talebe göre

* Daha fazla eleman (hücre) sayısı ve bağlantı için özel tasarım yapılır.

LF SERİSİ · SEÇİM VE NOTLAR

Seçim ve notlar

Lentiküler yuva seçiminde akışkan, debi, hücre çapı ve kat sayısı, çalışma basıncı ve sıcaklık birlikte değerlendirilir. Kartuş ve torba filtre seçimi için Mikron Filtrasyon Ürünleri Kataloğu (MK-KAT-FLT-26-001) ve kartuş ile torba ölçü föyü (MK-KAT-FLT-26-002) kullanılabilir.

Yuva seçerken

- Model: Code-7 tipi (LF 10) veya DOE tipi (LF 20)
- Hücre çapı (8, 12, 16 inç), kat ve kolon sayısı: filtrasyon alanını belirler
- Çalışma basıncı (1 – 10 bar ve üzeri) ve sıcaklık (–25 … +65 °C) *
- Gövde ve conta malzemesi: akışkana uygun seçilir
- Kapak tipi, bağlantı ölçüsü ve tipi
- Gerekiyorsa tasarım kodu ve damga (talebe göre)

Notlar

- * işaretli değerler tasarıma göre değişir; talebe göre özel tasarım yapılır
- ASME Bölüm VIII Kısım 1, CE-PED, ATEX, 'U', 'UM' ve 'R' damgası, CE ve ATEX işareti: talebe göre / opsiyonel
- Ölçü tablosundaki A, B, C değerleri milimetredir; bağlantı ölçüleri inçtir
- Ölçüler tasarıma göre değişebilir; kesin ölçü için onaylı çizim istenmelidir

mikron

PROSES · KİMYASAL VE MÜHENDİSLİK ÇÖZÜMLERİ

FİRMA
Mikron Proses Kimyasal ve Mühendislik Çözümleri A.Ş.

ADRES
**Muratreis Mah. Koncagül Sok. No: 20
34664 Üsküdar - İstanbul, Türkiye**

TELEFON
**+90 216 474 72 64
Mobil · +90 533 205 94 06**

FAKS
+90 216 474 72 68

E-POSTA
info@mikronltd.net

SATIŞ
sales@mikronltd.net

WEB
mikronltd.net

HİZMET
Filtrasyon ürünlerinde uygulamaya göre seçim, eşdeğer ürün önerisi, satış ve uygulama desteği

Teknik değerler ve ölçüler tasarıma göre değişebilir; model, sipariş kodu, ölçü ve bağlantı uyumu için Mikron'a danışın.

MK-KAT-FLT-26-011 Rev 00 · 16.11.2026